SINGER®

HVC-720 MOVE

Rechargeable handy vacuum cleaner
Επαναφορτιζόμενο σκουπάκι
Акумулаторна ръчна прахосмукачка

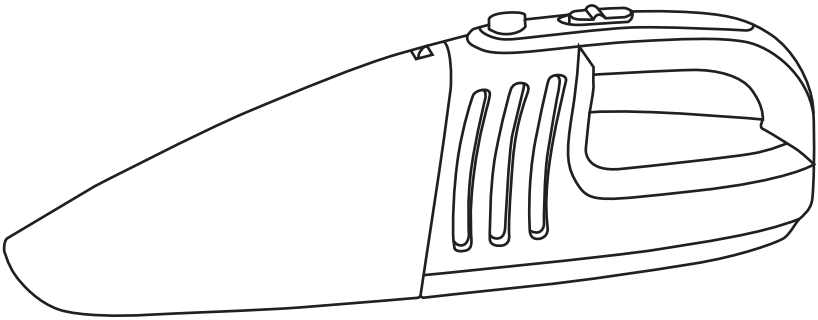

GB INSTRUCTION MANUAL
GR ΒΙΒΛΙΟ ΟΔΗΓΙΩΝ
BG ИНСТРУКЦИИ ЗА ЕКСПЛОАТАЦИЯ

SAFETY INSTRUCTIONS

Warning! Read all safety warnings and all instructions. Failure to follow the warnings and instructions listed below may result in electric shock, fire and/or serious injury.

Warning! When using battery powered appliances, basic safety precautions, including the following, should always be followed to reduce the risk of fire, leaking batteries, personal injury and material damage.

When using your vacuum, basic safety precautions should always be observed, including the following:

1. **Check if the voltage indicated on the appliance corresponds to the local mains voltage before you connect the appliance.**
2. **Do not use with damaged cord or plug. Do not use vacuum cleaner if it has been dropped or damaged, left outdoor or dropped into water. Return appliance to a SINGER service center for examination repair or adjustment.**
3. **Do not use the machine without dust bag and filters properly fitted.**
4. **Do not leave vacuum cleaner unattended when it is plugged in.**
5. **Unplug from outlet when not in use and before pulling filters out.**
6. **To avoid the risk of electric shock-do not use outdoors or on wet surfaces.**
7. **Do not allow children to use as a toy. Close attention is necessary when used near children.**
8. **Use only as described in this manual. Use only manufacturer's recommended attachments.**

9. Do not pull or carry by cord. Do not use the cord as a handle. Do not close a door on cord or pull cord around sharp edges or corners. Do not run appliance over cord. Keep cord away from heated surfaces.
10. Do not unplug by pulling on cord. To unplug, grasp the plug, not the cord.
11. Do not handle plug or vacuum cleaner with wet hands.
12. Do not put any objects into air openings. Do not use with any air openings blocked and do not restrict airflow. Keep all openings free of dust, lint, hair, and anything that may reduce airflow.
13. Do not pick up hard or sharp objects such as glass, nails, screws, coins, etc.
14. Do not pick up anything that it is burning or smoking such as hot ashes, cigarette or matches.
15. Turn off all controls before plugging or unplugging vacuum cleaner.
16. Use extra care when vacuuming on stairs.
17. Do not pick up toxic material (chlorine bleach, ammonia, drain cleaner, etc.)
18. Do not use to pick up flammable or combustible liquids, such as gasoline, or use in areas where they may be present.
19. Keep hair, loose clothing, fingers and all parts of the body away from openings and moving parts.
20. Always unplug this appliance before connecting or disconnecting vacuum flexible hose.
21. Do not allow plug to whip when rewinding.
22. Use only on dry, indoor surfaces.
23. Store your appliance indoor in a cool, dry area.
24. Do not immerse the machine into water or other liquids.
25. Do not use the cleaner to clean your pets or any animal.

26. **Keep your face (eyes, ear, mouth, etc.) away from the openings, when the vacuum is turned on.**
27. **All repairs must be carried out by an authorized SINGER service center.**
28. **Use only original dust bag, original filters and original accessories from your local SINGER dealer. Use of unauthorized dust bags and filters will void the warranty.**
29. **The appliance may be used by children over the age of 8 years and by persons with reduced physical, sensory or mental capacity or by persons with a lack of experience or knowledge if they are supervised or have been instructed on the safe use of the appliance and they have understood the potential dangers of using the appliance.**
30. **Children must never play with the appliance.**
31. **Cleaning and user maintenance must never be carried out by children without supervision.**
32. **Plastic bags and films must be kept out of the reach of children before disposal. Risk of suffocation.**

IMPORTANT SAFETY INSTRUCTIONS

1. This appliance is for household only. Do not vacuum building materials.The manufacturer cannot be held responsible for damage caused by Noncompliance with the “Safety Instructions” and the warranty will automatically be voided.
2. Do not vacuum toner dust. Toner, such as that used in printers and photocopiers, can conduct electricity.
3. To avoid danger of suffocation, keep packaging material (plastic bags, box etc.) away from babies and children.
4. The partial or total non-respect of the safety instructions in the present instruction manual will automatically release Singer of any type of responsibility in case of malfunction of the machine

or injuries to persons or animals.

5. In case of manipulation, repairing or any modification of the machine made by unqualified persons or in case of improper use, the guarantee will be automatically cancelled.

SERVICE & REPAIR

1. For service or repair under warranty, please contact the authorized service company that is mentioned on the guarantee card that accompanies the product.
2. Do not operate any product with a damaged cord or plug. If the supply cord is damaged, return the appliance to a SINGER service center for examination repair or adjustment. Do not attempt to dismantle any part of the appliance. This should only be done at an authorized SINGER service center.
3. The partial or total non-respect of the safety instructions in the present instruction manual will automatically release Singer of any type of responsibility in case of malfunction of the machine or injuries to persons or animals.
4. In case of manipulation, repairing or any modification of the machine made by unqualified persons or in case of improper use, the guarantee will be automatically cancelled.

BATTERIES AND CHARGERS

Batteries

- Never attempt to open for any reason.
- Do not expose the battery to water.
- Do not expose the battery to heat.
- Do not store in locations where the temperature may exceed 40°C.
- Charge only at ambient temperatures between 10°C and 40°C.
- Charge only using the charger provided with the appliance/tool. Using the wrong charger could result in an electric shock or overheating of the battery.
- When disposing of batteries, follow the instructions given in the section "Protecting the environment".
- Do not damage/deform the battery pack either by puncture or impact, as this may create a risk of injury and fire.
- Do not charge damaged batteries.

- Under extreme conditions, battery leakage may occur. When you notice liquid on the batteries carefully wipe the liquid off using a cloth. Avoid skin contact.
- In case of skin or eye contact, follow the instructions below:

Warning! The battery fluid may cause personal injury or damage to property. In case of skin contact, immediately rinse with water. If redness, pain or irritation occurs seek medical attention. In case of eye contact, rinse immediately with clean water and seek medical attention.

Warning! Always replace batteries in an authorized SINGER service center.

Chargers

Your charger has been designed for a specific voltage. Always check that the mains voltage corresponds to the voltage on the rating plate and the information in the technical data table.

Warning! Never attempt to replace the charger unit with regular mains plug.

- Use your SINGER charger only to charge the battery in the appliance/ tool with which it was supplied. Other batteries could burst, causing personal injury and damage.
- Never attempt to charge non rechargeable batteries.
- If the supply cord is damaged, it must be replaced by the manufacture or an authorized SINGER Service Centre in order to avoid a hazard.
- Do not expose the charger to water.
- Do not open the charger.
- Do not probe the charger.
- The appliance/tool/battery must be placed in a well ventilated area when charging.

Symbols on the charger

This tool is double insulated; therefore, no earth wire is required. Always check that the power supply corresponds to the voltage on the rating plate.

The charging base is intended for indoor use only.

Environment

- Do not throw away the appliance with the normal household waste at the end of its life, but hand it in at an official collection point for recycling. By doing this, you help to protect the environment.
- The build-in rechargeable batteries contain substances that may pollute the environment. Remove the batteries when you discard the appliance. Do not throw away the batteries with the normal household waste, but hand them in at an official collection point.

Saving energy

If you are not going to use the appliance for a longer period of time, remove the adaptor from the wall socket to save energy.

PARTS OF THE APPLIANCE

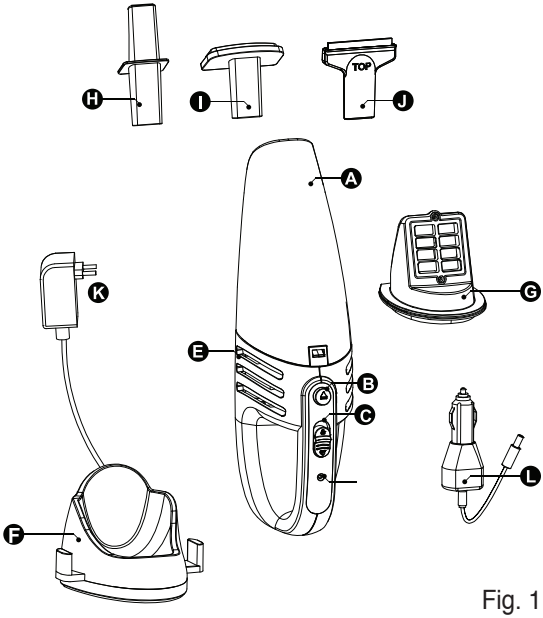

Fig. 1

A. Dust compartment
B. Dust compartment release button
C. On/off button
D. Charging light (LED)
E. Exhaust air openings
F. Charge base
G. Filter unit
H. Brush tool
I. Crevice tool
J. Squeegee
K. Adaptor

INSTALLATION

Wall Mounting

The product can be attached to a wall to provide a convenient storage and charging point for the appliance.

When fixing to a wall, make sure that the fixing method is suitable for the wall

type and is appropriate to the weight of the appliance.

- Mark the location of the screw holes (within reach of an electrical outlet for charging the vac while it is on the wall bracket).
- Fix the mounting bracket to the wall using appropriate screws and plugs for the type of wall and weight of the appliance.
- Hang the appliance on the wall by placing the opening on the base of the vac over the hooks in the wall mount charging bracket.

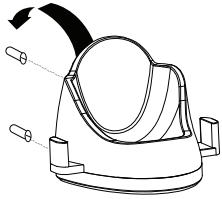

Fig.2

Table placement

The appliance can also be placed on a horizontal, flat, stable surface (table, desk).

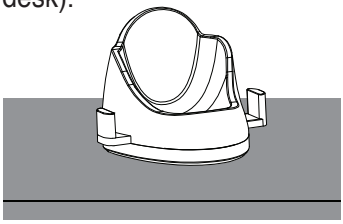

Fig.3

CHARGE THE UNIT

1. Put the unit on the charger base (Fig. 4).
2. Insert the unit into the charger seat.
3. Plug the charger into the socket: it will be charged.
   When unit is fully charged, the electric circuit control will stop charging automatically.
4. The charging light shows red to indicate that the appliance is in procedure charging (Fig. 5)

Note: When the charging light turns to green, it means the appliance is fully charged.

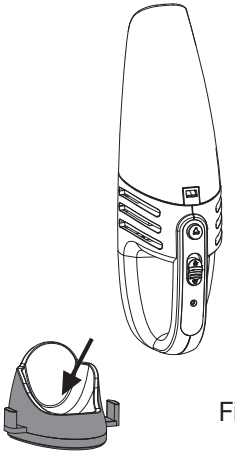

Fig.4

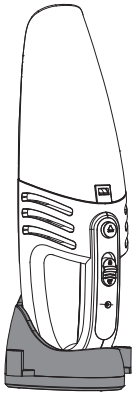

Fig.5

Caution:

- Make sure unit is powered off before charging it
- Must use the original charger for charging the unit.
- Make sure the power voltage is the same as the voltage listed on the rating label
- After every time use of unit, please charge it in time to ensure the sufficient supply of power. In case of non-use of the appliance for long time, it is suggested to cut off the power supply.

USE THE UNIT

1. Hold the handle and take it out the appliance from the charger base.
2. Insert the crevice tool or dusting brush into the suction mouth of the handheld cleaner (Fig. 7).
3. Press the on/off button to start the cleaning work: using the crevice tool or the brush to clean the surface of objects.
4. Press the on/off button to shut off the unit when finish the cleaning work: take down the crevice tool or dusting brush, insert the unit into the charger base to be charged (Fig.6).

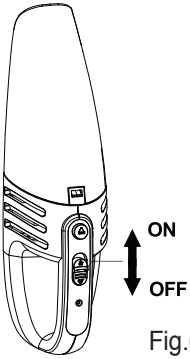

Fig.6

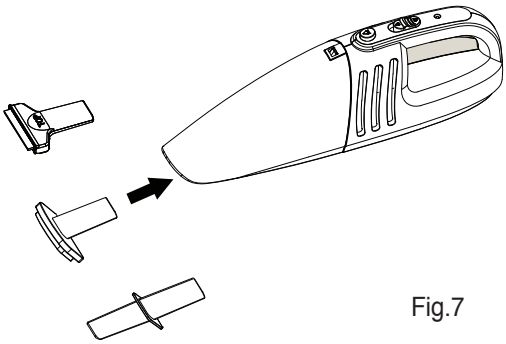

Fig.7

Wet pick up

Use the squeegee accessory on non-absorbent, hard surfaces. On absorbent surfaces, such as carpet, your appliance will pick up wet spills better without the accessory.

For best results when using this accessory, hold the appliance at an angle of 45° and pull it slowly towards you.

If there is any liquid in the bowl, do not turn the unit upside down, sideways, point the nozzle upward, or shake the vac excessively.

Stop sucking up liquid when the liquid level inside the dust compartment has reached the maximum indication (the capacity of liquid is 45ml).

After picking up liquid substances clean the appliance and filter immediately. Mold and mildew may form if the unit is not properly cleaned after wet pickups. Before charging, be sure to empty all liquid contents and dry thoroughly, to avoid damage to your appliance.

CLEANING AND MAINTENANCE

1. Press the dust compartment release button and remove the dust compartment (Fig. 8).
2. Remove the filter unit from the main body of the appliance (Fig.9).
3. Remove dust from the dust compartment. If necessary, clean the dust compartment with a damp cloth (Fig. 10).

Note: If there is liquid in the dust compartment, empty and wipe it dry.

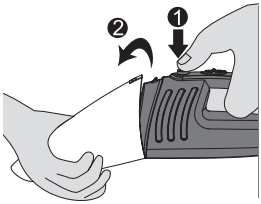

Fig.8

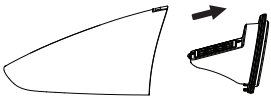

Fig.9

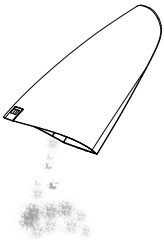

Fig.10

Clean of the filter unit:

Take out the filter unit from the dust compartment shake it over a dust bin to release the dust. If necessary, clean the filter unit with a damp cloth or with a brush or with a normal vacuum cleaner if it is very dirty.
Note: If necessary, you can clean the filter unit in cold or lukewarm water. Dry the filter thoroughly before you use the filter unit again.
Put the filter unit back to the dust compartment (Fig.11).
To reattach the dust compartment, align the slot on the dust compartment with the projection on the appliance. First attach the bottom of the dust compartment and then push the top of the dust compartment towards the appliance until it locks into place ("click") (Fig. 12).

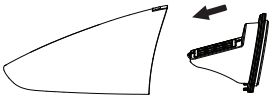

Fig.11

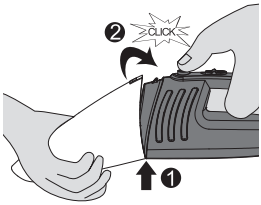

Fig.12

Storage

You can store the vacuum cleaner and the accessories on the charger.

Replacement

You can replace the filter cloth after a prolonged period of use or if you can no longer clean it properly.

Replacing the filter cloth

1. Remove the filter unit from the dust compartment.
2. Undo the screw of the filter plastic cover (Fig. 13).
3. Gently take off the filter cloth and place a new filter cloth.
4. Do the screw of the filter cover back and fix it properly.
5. Put the filter unit back into the dust compartment.

Note: Make sure you screw the filter cover in right position and insert the filter unit in correct way.

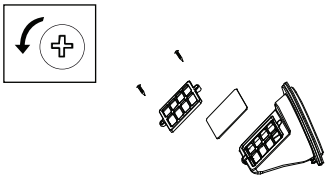

Fig.13

TECHNICAL DATA

Voltage	7,2V
Power	40W
Battery	NI-MH
Current	1300mAh
Runtime	> 11 minutes
Dust capacity	350ml
Liquid capacity	45ml
Vacuum	> 1,9kPa
Filter	washable
Charging time (approx.)	≈5 hours

TROUBLESHOOTING

Problem	Solution
The appliance does not work	The batteries may be low. Recharge the batteries.
	You may not have put the adaptor properly in the wall socket. Put the adaptor properly in the wall socket.
	The appliance may have been switched on while it was on the charger. Make sure the appliance is switched off when you charge it.
The charging light does not go on	Make sure that the adaptor is inserted properly in the wall socket and that the appliance is switched off.
The vacuum cleaner does not vacuum properly	The dust compartment may not be attached properly to the appliance. Attach the dust compartment properly to the appliance.
	The dust compartment may be full. Empty the dust com-partment.
	The filter unit may be clogged. Clean the inner filter and the outer filter (See the chapter "Cleaning")
Dust escapes from the vacuum cleaner	The dust compartment may be full. Empty the dust com-partment.
	The dust compartment may not be attached properly to the appliance. Attach the dust compartment properly to the appliance.
	Perhaps the filter unit is not placed properly in the dust compartment. Place the filter unit properly in the dust compartment.

The vacuum cleaner does not work properly when one of the accessories is at-tached to the nozzle.	The dust compartment may be full. Empty the dust compartment.
	The accessory may be clogged. Remove the obstruction from the accessory.
	The filter unit may be clogged. Clean the inner filter and the outer filter (See the chapter "Cleaning")
The surface is still very wet after vacu-uming liquid.	Perhaps the squeegee is not attached to the nozzle. Attach the squeegee to the nozzle when you want to suck up liquid.
	Perhaps you do not hold the appliance in the right way. Hold the appliance with the nozzle pointing downwards at an angle of 30°.Do not tilt the appliance to one side and make sure the squeegee touches the surface to be cleaned.
Liquid leaks from the appliance.	The filter unit may be wet. Make sure the inner filter and the outer filter are dry before you place the filter unit in the dust compartment.
	You may not have put the filter unit in the dust compartment. Never use the appliance without the filter unit.
	Perhaps the filter unit is not placed properly in the dust compartment. Place the filter unit properly the dust compartment.
	Perhaps the amount of liquid in the dust compartment exceeds the maximum indication. Empty the dust compartment immediately and dry it. Never let the dust compartment fill up with liquid beyond the maximum indication.

Disposal of old Electrical & Electronic Equipment (Applicable in the European Union and other European countries with separate collection systems).

This symbol on the product or on its packaging indicates that this product shall not be treated as household waste. Instead it shall be handed over to the applicable collection point for the recycling of electrical and electronic equipment. By ensuring this product is disposed of correctly, you will help prevent potential negative consequences for the environment and human health, which could otherwise be caused by inappropriate waste handling of this product. The recycling of materials will help to conserve natural resources. For more detailed information about recycling of this product, please contact your local city office, your household waste disposal service or the shop where you purchased the product.

DECLARATION OF CONFORMITY

Herewith, G. E. DIMITRIOU S.A. states that this product, complies with the requirements of below European directives:
EMC Directive: 2014 / 30 / EU
LVD - Low Voltage Directive: 2014/ 35 / EU
ROHS Directive: 2011 / 65 / EU

ΟΔΗΓΙΕΣ ΑΣΦΑΛΕΙΑΣ

Προειδοποίηση! Διαβάστε όλες τις προειδοποιήσεις ασφαλείας και όλες τις οδηγίες.
Η μη τήρηση των παρακάτω προειδοποιήσεων και οδηγιών μπορεί να προκαλέσει ηλεκτροπληξία, πυρκαγιά και/ή σοβαρούς τραυματισμούς.

Προειδοποίηση! Κατά τη χρήση συσκευών που τροφοδοτούνται με μπαταρία, θα πρέπει να λαμβάνονται οι βασικές προφυλάξεις ασφαλείας, συμπεριλαμβανομένων των παρακάτω, για τον περιορισμό του κινδύνου πυρκαγιάς, διαρροής υγρών μπαταρίας, τραυματισμού ατόμων και υλικών ζημιών.

1. **Ελέγξτε εάν η τάση που αναφέρεται στη βάση της συσκευής ανταποκρίνεται στην τοπική τάση πριν την συνδέσετε στο ρεύμα.**
2. **Μη την χρησιμοποιείτε εάν το καλώδιο ή το φις είναι χαλασμένα. Μην χρησιμοποιείτε την συσκευή εάν έχει πέσει κάτω, έχει υποστεί βλάβη, έχει παραμείνει σε εξωτερικό χώρο ή έχει βραχεί. Επισκεφτείτε ένα εξουσιοδοτημένο κατάστημα σέρβις της SINGER για έλεγχο ή επισκευή.**
3. **Μην χρησιμοποιείτε την συσκευή αν δεν έχετε τοποθετήσει σωστά τη σακούλα σκόνης και τα φίλτρα.**
4. **Μην αφήνετε την συσκευή αφύλακτη όταν είναι συνδεδεμένη με το ρεύμα.**
5. **Αποσυνδέστε τη συσκευή από το ρεύμα όταν δεν χρησιμοποιείται και πριν αφαιρέσετε τα φίλτρα.**
6. **Για να αποφευχθεί ο κίνδυνος ηλεκτροπληξίας μην την χρησιμοποιείτε σε εξωτερικούς χώρους ή σε βρεγμένες επιφάνειες.**

7. Μην την χρησιμοποιείτε ως παιχνίδι. Μην αφήνετε τα παιδιά κοντά στην συσκευή χωρίς επίβλεψη.
8. Χρησιμοποιείστε τη μόνο σύμφωνα με τις περιγραφές που εμφανίζονται σε αυτό το εγχειρίδιο. Χρησιμοποιείστε μόνο τα εξαρτήματα που συνιστά ο κατασκευαστής.
9. Μην τραβάτε ή μεταφέρετε τη συσκευή από το καλώδιο. Μην χρησιμοποιείτε το καλώδιο ως χερούλι. Μην τραβάτε το καλώδιο γύρω από γωνίες, μην το μαγκώνετε σε πόρτες και μην το πατάτε. Κρατήστε το καλώδιο μακριά από θερμαινόμενες επιφάνειες.
10. Για να την αποσυνδέσετε από το ρεύμα, τραβήξτε από το φις και όχι από το καλώδιο.
11. Μην ακουμπάτε το φις ή την συσκευή με βρεγμένα χέρια.
12. Μην τοποθετείτε αντικείμενα στα ανοίγματα εξαερισμού. Μη την χρησιμοποιείτε ενώ κάποιο από τα ανοίγματα εξαερισμού είναι μπλοκαρισμένο και μην εμποδίζετε την ροή του αέρα. Κρατήστε όλα τα ανοίγματα ελεύθερα από σκόνες, χνούδια, τρίχες, και οτιδήποτε άλλο μπορεί να μειώσει την ροή του αέρα.
13. Μην περισυλλέγετε αιχμηρά αντικείμενα όπως βελόνες, βίδες, νομίσματα, κομμάτια γυαλιού κλπ.
14. Μην περισυλλέγετε οτιδήποτε καίγεται ή βγάζει καπνό, όπως τσιγάρα, σπίρτα ή καυτές στάχτες.
15. Θέστε εκτός λειτουργία τη συσκευή πριν την συνδέσετε ή την αποσυνδέσετε από το ρεύμα.
16. Ιδιαίτερη προσοχή πρέπει να δοθεί όταν σκουπίζετε σε σκάλες.
17. Μην περισυλλέγετε τοξικά υλικά (χλωρίνη, αμμωνία, καθαριστικά, κλπ).
18. Μην περισυλλέγετε εύφλεκτα υγρά και οποιοδήποτε άλλο υγρό, όπως βενζίνη, ή μην χρησιμοποιείτε τη συσκευή σε

περιοχές όπου μπορεί να υπάρχουν αυτά τα υλικά.

19. Κρατήστε μακριά από τα ανοίγματα εξαερισμού και τα κινούμενα μέρη όλα τα μέρη του σώματος, όπως μαλλιά, ρουχισμό, δάχτυλα.
20. Πάντοτε να αποσυνδέετε τη συσκευή από το ρεύμα πριν συνδέσετε ή αποσυνδέσετε τον ελαστικό σωλήνα.
21. Μην αφήνετε το καλώδιο ελεύθερο όταν μαζεύετε.
22. Χρησιμοποιείστε τη μόνο σε στεγνές εσωτερικές επιφάνειες.
23. Αποθηκεύετε τη συσκευή σε ένα δροσερό, στεγνό μέρος.
24. Μην βυθίζετε τη συσκευή σε νερό ή άλλα υγρά.
25. Μην χρησιμοποιείτε τη συσκευή για να καθαρίστε τα κατοικίδια σας ή άλλα ζώα.
26. Κρατήστε το πρόσωπό σας (μάτια, αυτιά, στόμα, κλπ) μακριά από τα ανοίγματα, το πέλμα ή τον σωλήνα όταν η συσκευή είναι σε λειτουργία.
27. Όλες οι επισκευές θα πρέπει να γίνονται σε εξουσιοδοτημένα καταστήματα σέρβις της SINGER.
28. Χρησιμοποιείστε μόνο γνήσιες σακούλες σκόνης, γνήσια φίλτρα και γνήσια εξαρτήματα SINGER. Η χρήση μη γνήσιων σακουλών σκόνης και φίλτρων ακυρώνει την εγγύηση.
29. Η συσκευή μπορεί να χρησιμοποιηθεί από παιδιά από 8 χρονών και πάνω και από άτομα με μειωμένες σωματικές, αισθητήριες ή διανοητικές ικανότητες ή έλλειψη εμπειρίας και / ή γνώσεων, όταν επιτηρούνται ή έχουν ενημερωθεί σχετικά με την ασφαλή χρήση της συσκευής και έχουν κατανοήσει τους υπάρχοντες κατά τη χρήση κινδύνους.
30. Τα παιδιά δεν επιτρέπεται να παίζουν με τη συσκευή.

31. Ο καθαρισμός και η συντήρηση μέσω χρήστη δεν επιτρέπεται να εκτελείται από παιδιά χωρίς επιτήρηση.

32. Οι πλαστικές σακούλες και οι μεμβράνες πρέπει να φυλάγονται μακριά από μικρά παιδιά και να αποσύρονται. Υπάρχει κίνδυνος ασφυξίας!

ΕΙΔΙΚΕΣ ΟΔΗΓΙΕΣ ΑΣΦΑΛΕΙΑΣ

1. Η χρήση της συσκευής είναι για οικιακή χρήση. Δεν επιτρέπεται να χρησιμοποιείται για την περισυλλογή οικοδομικών υλικών. Αν δεν τηρηθούν οι συστάσεις αυτές, για οτιδήποτε συμβεί, πλήρη ευθύνη φέρει ο χειριστής και επιπλέον ακυρώνεται αυτόματα η εγγύηση.
2. Μην επιχειρήσετε να σκουπίσετε σκόνη από toner. Η σκόνη από toner που χρησιμοποιούνται πχ. για εκτυπωτές ή φωτοαντιγραφικά μηχανήματα μπορεί να παρουσιάσει ηλεκτρική αγωγιμότητα. Εκτός τούτου, είναι πιθανόν να μην φιλτραριστεί από τα φίλτρα της σκούπας και να επιστρέψει στον αέρα του δωματίου, μέσω του μοτέρ.
3. Για να αποφύγετε το κίνδυνο πνιγμού από ασφυξία, κρατήστε τα υλικά συσκευασίας (πλαστικές σακούλες, κουτιά κτλ.) μακριά από μωρά και παιδιά.
4. Η μη τήρηση αυτών των κανονισμών και υποδείξεων που περιγράφονται στο παρόν εγχειρίδιο απαλλάσσει τη Singer από κάθε ευθύνη σε περίπτωση κακής λειτουργίας ή πρόκλησης βλάβης σε άτομα, ζώα, κλπ.
5. Η κακή χρήση ή παρέμβαση από το χρήστη που δεν επιτρέπονται, ακυρώνουν αυτομάτως την εγγύηση του προϊόντος.

ΣΥΝΤΗΡΗΣΗ & ΕΠΙΣΚΕΥΗ

1. Για συντήρηση ή επισκευή εντός εγγύησης, παρακαλούμε επικοινωνήστε με τα στοιχεία της εταιρίας service που αναφέρονται στο φύλλο εγγύησης που συνοδεύει το προϊόν.
2. Μην λειτουργείτε τη συσκευή με φθαρμένο καλώδιο ή πρίζα, εάν το προϊόν δυσλειτουργεί ή έχει πέσει ή έχει υποστεί βλάβη με οποιονδήποτε τρόπο. Θα πρέπει να απευθυνθείτε σε ένα Εξουσιοδοτημένο Κατάστημα Σέρβις της SINGER ή να επικοινωνήσετε με το Κέντρο Εξυπηρέτησης Πελατών της SINGER. Μην επιχειρήσετε να αποσυναρμολογήσετε οποιοδήποτε εξάρτημα της συσκευής. Αυτό μπορεί να γίνει μόνο από ένα Εξουσιοδοτημένο Κατάστημα Σέρβις της SINGER.
3. Η μη τήρηση αυτών των κανονισμών και υποδείξεων που περιγράφονται στο παρόν εγχειρίδιο απαλλάσσει τη Singer από κάθε ευθύνη σε περίπτωση κακής λειτουργίας ή πρόκλησης βλάβης σε άτομα, ζώα, κλπ.
4. Η κακή χρήση ή παρέμβαση από το χρήστη που δεν επιτρέπονται, ακυρώνουν αυτομάτως την εγγύηση του προϊόντος.

ΜΠΑΤΑΡΙΕΣ ΚΑΙ ΦΟΡΤΙΣΤΕΣ

Μπαταρίες

- Ποτέ μην επιχειρήσετε να τις ανοίξετε, για κανένα λόγο.
- Μην εκθέτετε την μπαταρία σε νερό.
- Μην εκθέτετε την μπαταρία σε θερμότητα.
- Μην αποθηκεύετε σε θέσεις όπου η θερμοκρασία ενδέχεται να υπερβεί τους 40°C.
- Η φόρτιση πρέπει να γίνεται μόνο σε θερμοκρασίες περιβάλλοντος μεταξύ 10°C και 40°C.
- Φορτίζετε μόνο με το φορτιστή που παρέχεται με τη συσκευή/το εργαλείο. Η χρήση λανθασμένου φορτιστή θα μπορούσε να επιφέρει ηλεκτροπληξία, ή υπερθέρμανση της μπαταρίας.
- Μην καταστρέφετε/παραμορφώνετε την μπαταρία είτε τρυπώντας είτε χτυπώντας την, γιατί μπορεί να προκληθεί κίνδυνος τραυματισμού ή πυρκαγιάς.
- Μη φορτίζετε μπαταρίες που έχουν υποστεί ζημιά.

- Κάτω από ακραίες συνθήκες, μπορεί να επέλθει διαρροή υγρών της μπαταρίας. Αν παρατηρήσετε υγρό πάνω στις μπαταρίες, σκουπίστε το προσεκτικά με ένα πανί. Αποφύγετε την επαφή με το δέρμα.
- Στην περίπτωση επαφής με το δέρμα ή τα μάτια, ακολουθήστε τις παρακάτω οδηγίες.

Προειδοποίηση! Το υγρό της μπαταρίας μπορεί να προκαλέσει τραυματισμό ή υλικές ζημιές. Στην περίπτωση επαφής με το δέρμα, ξεπλύνετε αμέσως με άφθονο νερό. Αν παρουσιαστεί κοκκίνισμα του δέρματος, πόνος ή ερεθισμός, ζητήστε ιατρική βοήθεια.
Στην περίπτωση επαφής με τα μάτια, ξεπλύνετε αμέσως με άφθονο καθαρό νερό και ζητήστε ιατρική βοήθεια.
Προειδοποίηση! Να αντικαθιστάτε πάντοτε τις μπαταρίες σε ένα εξουσιοδοτημένο κέντρο εξυπηρέτησης SINGER.

Φορτιστές

Ο φορτιστής σας είναι σχεδιασμένος για μια συγκεκριμένη ηλεκτρική τάση.
Πάντα να ελέγξετε εάν η κεντρική τάση ανταποκρίνεται στην τάση στην επιγραφή δεδομένων και στις πληροφορίες στον πίνακα τεχνικών δεδομένων. Ποτέ μην επιχειρήσετε να αντικαταστήσετε τη μονάδα φορτιστή με κανονικό φις ρεύματος δικτύου.
Προειδοποίηση! Ποτέ μην επιχειρήσετε να αντικαταστήσετε το φορτιστή με κανονικό φις ρεύματος δικτύου.

- Ο φορτιστής πρέπει να χρησιμοποιείται αποκλειστικά και μόνο για τη φόρτιση της μπαταρίας στη συσκευή/στο εργαλείο που συνόδευε. Άλλες μπαταρίες ενδέχεται να σκάσουν, προκαλώντας τραυματισμό ατόμων και ζημιές.
- Μην επιχειρήσετε ποτέ να φορτίσετε μη επαναφορτιζόμενες μπαταρίες.
- Αν το καλώδιο ρεύματος έχει υποστεί φθορά, η αντικατάστασή του πρέπει να γίνει από τον κατασκευαστή ή από ένα εξουσιοδοτημένο κέντρο της SINGER, ώστε να μην αποτελέσει κίνδυνο.
- Μην εκθέτετε το φορτιστή σε νερό.
- Μην ανοίξετε το φορτιστή.
- Μην εισάγετε οποιαδήποτε αντικείμενα μέσα στο φορτιστή.
- Κατά τη φόρτιση, η συσκευή/το εργαλείο/η μπαταρία πρέπει να βρίσκεται σε επαρκώς αεριζόμενο χώρο.

Σύμβολα επάνω στο φορτιστή

Ο φορτιστής φέρει διπλή μόνωση. Επομένως, δεν απαιτείται καλώδιο γείωσης. Ελέγχετε πάντα ότι η παροχή ρεύματος αντιστοιχεί στην τάση που αναφέρεται στην πινακίδα στοιχείων.

Η βάση φόρτισης προορίζεται για χρήση σε εσωτερικούς χώρους μόνο.

Περιβάλλον

- Μην πετάτε τη συσκευή με τα συνηθισμένα οικιακά απορρίμματα στο τέλος της ζωής της, αλλά παραδώστε την σε επίσημο σημείο συλλογής για ανακύκλωση. Με αυτόν τον τρόπο, βοηθάτε στη προστασία του περιβάλλοντος.
- Οι ενσωματωμένες επαναφορτιζόμενες μπαταρίες περιέχουν ουσίες που μπορεί να μολύνουν το περιβάλλον. Αφαιρέστε τις μπαταρίες όταν πετάτε τη συσκευή. Μην πετάτε τις μπαταρίες με τα συνηθισμένα οικιακά απορρίμματα, αλλά παραδώστε τις σε επίσημο σημείο συλλογής.

Εξοικονόμηση ενέργειας

Εάν δεν πρόκειται να χρησιμοποιήσετε τη συσκευή για μεγάλο χρονικό διάστημα, αφαιρέστε τον φορτιστή από την πρίζα για εξοικονόμηση ενέργειας.

ΤΑ ΜΕΡΗ ΤΗΣ ΣΥΣΚΕΥΗΣ

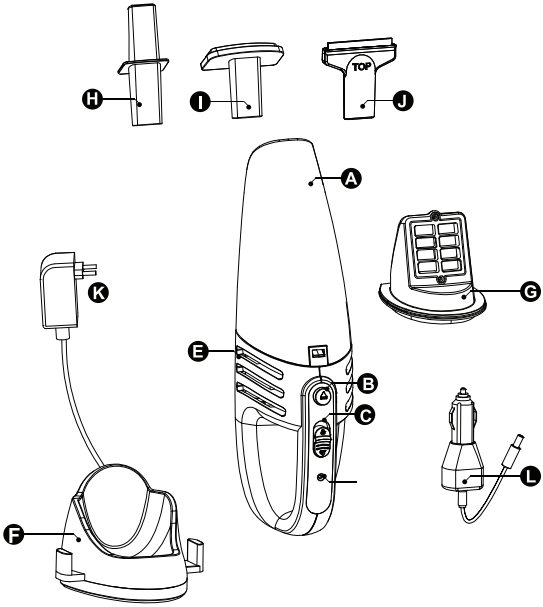

A. Δοχείο συλλογής σκόνης
B. Διακόπτης απελευθέρωσης δοχείου συλλογής σκόνης
C. Διακόπτης λειτουργίας ON/OFF
D. Ενδεικτική λυχνία φόρτισης (LED)
E. Άνοιγμα αέρα εξαγωγής
F. Βάση φόρτισης
G. Φίλτρο
H. Βούρτσα
I. Ακροφύσιο για γωνίες
J. Εξάρτημα για συλλογή υγρών
K. Φορτιστής

ΕΓΚΑΤΑΣΤΑΣΗ

Επίτοιχη τοποθέτηση

Η συσκευή αυτή μπορεί να εγκατασταθεί πάνω στον τοίχο για εύκολη φύλαξη και φόρτιση.

Όταν τη στερεώνετε στον τοίχο, να βεβαιώνεστε ότι η μέθοδος στερέ-

ωσης είναι κατάλληλη για τον τύπο τοίχου και το βάρος της συσκευής

- Σημειώστε τις θέσεις των οπών για τις βίδες (σε κοντινή απόσταση από μια πρίζα για τη φόρτιση της συσκευής, όσο βρίσκεται στο επιτοίχιο στήριγμα).
- Στερεώστε το βραχίονα τοποθέτησης στον τοίχο,χρησιμοποιώντας κατάλληλες βίδες και ούπα για τον τύπο τοίχου και το βάρος της συσκευής.
- Αναρτήστε τη συσκευή στον τοίχο τοποθετώντας το άνοιγμα στη βάση της συσκευής πάνω από τα άγκιστρα.

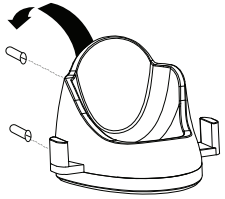

Εικ.2

Επιτραπέζια τοποθέτηση

Η συσκευή μπορεί, επίσης, να τοποθετηθεί σε μία οριζόντια, επίπεδη, σταθερή επιφάνεια (τραπέζι, γραφείο).

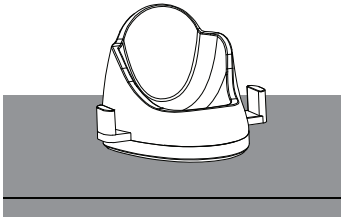

Εικ.3

ΦΟΡΤΙΣΗ ΤΗΣ ΣΥΣΚΕΥΗΣ

1. Τοποθετήστε τη συσκευή στη βάση φόρτισης (Εικ. 4).
2. Τοποθετήστε το βύσμα του φορτιστή στη συσκευή.
3. Τοποθετήστε το φις του φορτιστή στην πρίζα. Όταν η συσκευή φορτίσει το ηλεκτρικό κύκλωμα θα σταματήσει αυτόματα τη φόρτιση.
4. Οταν η ενδεικτική λυχνία φόρτισης δείχνει κόκκινη σημαίνει ότι η συσκευή βρίσκεται σε διαδικασία φόρτισης (Εικ. 5).

Σημείωση: Οταν η ενδεικτική λυχνία φόρτισης γίνει πράσινη σημαίνει ότι η συσκευή είναι πλήρως φορτισμένη.

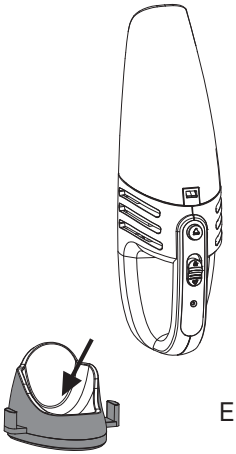

Εικ.4

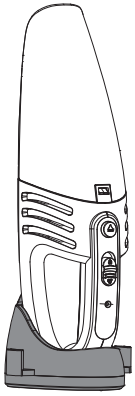

Εικ.5

Προσοχή:

- Βεβαιωθείτε ότι η συσκευή δεν βρίσκεται σε λειτουργία πριν την φορτίσετε.
- Θα πρέπει να χρησιμοποιείτε τον αυθεντικό φορτιστή για την φόρτιση της συσκευής.
- Βεβαιωθείτε ότι η τάση του ρεύματος είναι η ίδια με την τάση που αναγράφεται στην ετικέτα της συσκευής.
- Μετά από κάθε χρήση της συσκευής, φορτίστε τη συσκευή για να εξασφαλίσετε την επαρκή παροχή ενέργειας της συσκευής. Εάν δεν σκοπεύετε να χρησιμοποιήσετε τη συσκευή για μεγάλο χρονικό διάστημα, αφαιρέστε τη συσκευή από την παροχή.

ΧΡΗΣΗ ΤΗΣ ΣΥΣΚΕΥΗΣ

1. Κρατήστε από την λαβή και αφαιρέστε τη συσκευή από τη βάση.
2. Τοποθετήστε το ακροφύσιο για γωνίες ή το βουρτσάκι στο στόμιο της συσκευής (Εικ. 7).
3. Πιέστε τον διακόπτη λειτουργίας ON/OFF για να ξεκινήσετε τον καθαρισμό, χρησιμοποιώντας το ακροφύσιο για τις γωνίες ή το βουρτσάκι ανάλογα την επιφάνεια που θέλετε να καθαρίσετε.
4. Πιέστε τον διακόπτη λειτουργίας ON/OFF για να διακόψετε τη λει-

τουργία της συσκευής. Οταν ολοκληρώσετε τον καθαρισμό, αφαιρέστε το ακροφύσιο για τις γωνίες ή το βουρτσάκι, τοποθετήστε τη συσκευή στη βάση και συνδέστε την με τον φορτιστή για να την φορτίσετε (Εικ. 6).

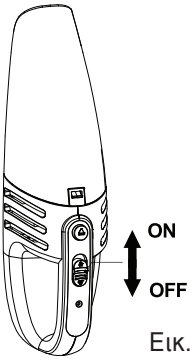

Εικ.6

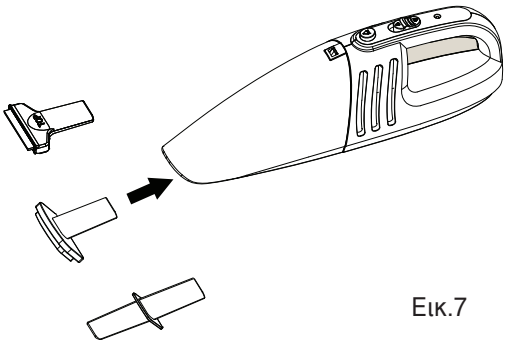

Εικ.7

Συλλογή υγρών

Χρησιμοποιήστε το εξάρτημα συλλογής υγρών σε μη απορροφητικές, σκληρές επιφάνειες. Σε απορροφητικές επιφάνειες, όπως χαλιά, η συσκευή σας θα συλλέξει τα χυμένα υγρά καλύτερα χωρίς το εξάρτημα.
Για καλύτερα αποτελέσματα όταν χρησιμοποιείτε το εξάρτημα, κρατάτε τη συσκευή υπό γωνία 45° και τραβήξτε την απαλά προς το μέρος σας.
Εάν υπάρχει υγρό στον κάδο, μη γυρίσετε τη συσκευή ανάποδα, προς το πλάι, μην κατευθύνετε το ρύγχος προς τα επάνω, ή μην ανακινήσετε υπερβολικά την συσκευή.
Σταματήστε να απορροφάτε υγρό όταν η στάθμη του υγρού στο εσωτερικό του δοχείου συλλογής σκόνης έχει φτάσει στη μέγιστη ένδειξη (η χωρητικότητα του υγρού είναι 45ml).
Μετά από την συλλογή υγρών ουσιών καθαρίστε αμέσως τη συσκευή και το φίλτρο. Μπορεί να δημιουργηθεί μούχλα εάν η συσκευή δεν καθαριστεί σωστά μετά από συλλογή υγρών.
Πριν τη φόρτιση, βεβαιωθείτε ότι έχετε αδειάσει όλο το υγρό περιεχόμενο και στεγνώστε καλά, για την αποφυγή πρόκλησης ζημιών στη συσκευή.

ΚΑΘΑΡΙΣΜΟΣ ΚΑΙ ΣΥΝΤΗΡΗΣΗ

1. Πιέστε το κουμπί απελευθέρωσης του δοχείου συλλογής σκόνης και αφαιρέστε το δοχείο (Εικ. 8).
2. Αφαιρέστε την μονάδα φίλτρου από το κυρίως σώμα της συσκευής (Εικ. 9).
3. Αδειάστε τα σκουπίδια από το δοχείο. Αν κρίνεται απαραίτητο, καθαρίστε το δοχείο συλλογής σκόνης με ένα νωπό πανί (Εικ.10).

Σημείωση: Εάν υπάρχει υγρό στο δοχείο συλλογής της σκόνης, αδειάστε το και σκουπίστε το.

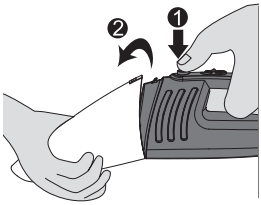

Εικ.8

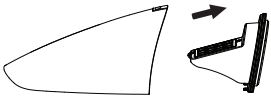

Εικ.9

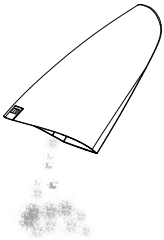

Εικ.10

Καθαρισμός της μονάδας φίλτρου

Βγάλτε τη μονάδα φίλτρου από το δοχείο συλλογής σκόνης ανακινήστε την πάνω από ένα σκουπιδοτενεκέ για να απελευθερώσει τη σκόνη. Εάν είναι απαραίτητο, καθαρίστε τη μονάδα φίλτρου με ένα υγρό πανί ή με μια βούρτσα ή με μια κανονική ηλεκτρική σκούπα εάν είναι πολύ βρώμικη.

Σημείωση: Εάν είναι απαραίτητο, μπορείτε να καθαρίσετε το φίλτρο σε κρύο ή χλιαρό νερό. Στεγνώστε καλά το φίλτρο πριν χρησιμοποιήσετε ξανά τη μονάδα φίλτρου.

Βάλτε τη μονάδα φίλτρου πίσω στο δοχείο συλλογής σκόνης (Εικ. 11).

Για να επανατοποθετήσετε το δοχείο συλλογής σκόνης, ευθυγραμμίστε την υποδοχή με το δοχείο συλλογής σκόνης με προβολή πάνω στη συσκευή. Τοποθετήστε πρώτα το κάτω μέρος του δοχείου συλλογής σκόνης και έπειτα πιέστε το πάνω μέρος του δοχείου συλλογής προς τη συσκευή μέχρι να φτάσει να «κλειδώσει» στη θέση του («κλικ») (Εικ. 12).

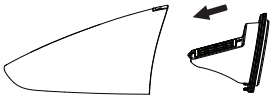

Εικ.11

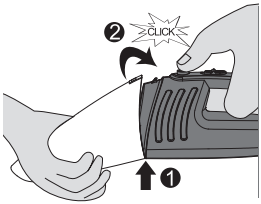

Εικ.12

Αποθήκευση

Μπορείτε να αποθηκεύσετε την συσκευή και τα αξεσουάρ στο φορτιστή.

Αντικατάσταση

Μπορείτε να αντικαταστήσετε το πανί φίλτρου μετά από παρατεταμένη περίοδο χρήσης ή εάν δεν μπορείτε πλέον να το καθαρίσετε σωστά.

Αντικατάσταση του υφάσματος φίλτρου

1. Αφαιρέστε τη μονάδα φίλτρου από το δοχείο συλλογή σκόνης.
2. Ξεβιδώστε τη βίδα του πλαστικού καλύμματος του φίλτρου (Εικ. 13).
3. Βγάλτε απαλά το πανί φίλτρου και τοποθετήστε ένα νέο πανί φίλτρου.
4. Τοποθετείστε πίσω τη βίδα του καλύμματος φίλτρου και στερεώστε τη σωστά.
5. Τοποθετήστε ξανά τη μονάδα φίλτρου στο διαμέρισμα σκόνης.

Σημείωση: Βεβαιωθείτε ότι βιδώσατε το κάλυμμα φίλτρου στη σωστή θέση και τοποθετήστε τη μονάδα φίλτρου με τον σωστό τρόπο.

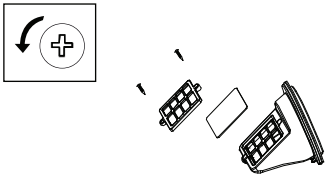

Εικ.13

ΤΕΧΝΙΚΑ ΧΑΡΑΚΤΗΡΙΣΤΙΚΑ

Τάση	7,2V
Ισχύς	40W
Μπαταρία	NI-MH
Ρεύμα	1300mAh
Χρόνος λειτουργίας	> 11 λεπτά
Χωρητικότητα κάδου σκόνης	350ml
Χωρητικότητα κάδου υγρού	45ml
Απορρόφηση	> 1,9kPa
Φίλτρο	Πλενόμενο
Χρόνος φόρτισης (εκτιμ.)	≈5 ώρες

ΑΝΤΙΜΕΤΩΠΙΣΗ ΠΡΟΒΛΗΜΑΤΩΝ

Πρόβλημα	**Λύση**
Η συσκευή δεν λειτουγεί	Οι μπαταρίες ενδέχεται να είναι χαμηλές. Επαναφορτίστε τις μπαταρίες.
	Ενδέχεται να μην έχετε τοποθετήσει σωστά τον φορτιστή στην πρίζα. Τοποθετήστε τον φορτιστή σωστά στην πρίζα.
	Η συσκευή μπορεί να έχει ενεργοποιηθεί ενώ ήταν στο φορτιστή. Βεβαιωθείτε ότι η συσκευή είναι απενεργοποιημένη όταν την φορτίζετε.
Η λυχνία φόρτισης δεν ανάβει	Βεβαιωθείτε ότι ο φορτιστής έχει τοποθετηθεί σωστά στην πρίζα και ότι η συσκευή είναι απενεργοποιημένη.

Η σκούπα δεν απορροφά επαρκώς	Το δοχείο συλλογής σκόνης μπορεί να μην είναι σωστά τοποθετημένο στη συσκευή. Συνδέστε σωστά το δοχείο συλλογής σκόνης στη συσκευή.
	Το δοχείο συλλογής σκόνης μπορεί να είναι γεμάτο. Αδειάστε το δοχείο συλλογής σκόνης.
	Η μονάδα φίλτρου μπορεί να είναι φραγμένη. Καθαρίστε το εσωτερικό φίλτρο και το εξωτερικό φίλτρο (Δείτε το κεφάλαιο «Καθαρισμός»).
Σκόνη διαφεύγει από την ηλεκτρική σκούπα	Το δοχείο συλλογής σκόνης μπορεί να είναι γεμάτο. Αδειάστε το χώρο της σκόνης.
	Το δοχείο συλλογής σκόνης Ο χώρος σκόνης μπορεί να μην είναι σωστά τοποθετημένος στη συσκευή. Συνδέστε σωστά τη θήκη σκόνης στη συσκευή.
	Ίσως η μονάδα φίλτρου να μην έχει τοποθετηθεί σωστά στο δοχείο συλλογής σκόνης. Τοποθετήστε σωστά τη μονάδα φίλτρου στο δοχείο συλλογής σκόνης.
Η ηλεκτρική σκούπα δεν λειτουργεί σωστά όταν ένα από τα εξαρτήματα είναι τοποθετημένο στο ακροφύσιο.	Το δοχείο συλλογής σκόνης να είναι γεμάτο. Αδειάστε το.
	Το εξάρτημα μπορεί να είναι φραγμένο. Αφαιρέστε το εμπόδιο από το εξάρτημα
	Η μονάδα φίλτρου μπορεί να είναι φραγμένη. Καθαρίστε το εσωτερικό φίλτρο και το εξωτερικό φίλτρο (Δείτε το κεφάλαιο «Καθαρισμός»).

Η επιφάνεια εξακολουθεί να είναι πολύ βρεγμένη μετά την συλλογή του υγρού.	Ίσως το εξάρτημα συλλογής υγρών δεν είναι συνδεδεμένο με το ακροφύσιο. Συνδέστε το εξάρτημα συλλογής υγρών στο όταν θέλετε να απορροφήσετε υγρό.
	Ίσως να μην κρατάτε τη συσκευή σωστά. Κρατήστε τη συσκευή με το ακροφύσιο στραμμένο προς τα κάτω υπό γωνία 30 °. Μην γείρετε τη συσκευή στη μία πλευρά και βεβαιωθείτε ότι το εξάρτημα συλλογής υγρών αγγίζει την προς καθαρισμό επιφάνεια.
Διαρροές υγρών από τη συσκευή.	Η μονάδα φίλτρου μπορεί να είναι υγρή. Βεβαιωθείτε ότι το εσωτερικό φίλτρο και το εξωτερικό φίλτρο είναι στεγνά προτού τοποθετήσετε τη μονάδα φίλτρου στο χώρο της σκόνης.
	Ενδέχεται να μην έχετε τοποθετήσει τη μονάδα φίλτρου στο δοχείο συλλογής σκόνης. Ποτέ μην χρησιμοποιείτε τη συσκευή χωρίς τη μονάδα φίλτρου.
	Ίσως η μονάδα φίλτρων να μην έχει τοποθετηθεί σωστά στο δοχείο συλλογής σκόνης. Τοποθετήστε σωστά τη μονάδα φίλτρου στο δοχείο συλλογής σκόνης.
	Ίσως η ποσότητα του υγρού στο δοχείο συλλογής σκόνης να υπερβαίνει τη μέγιστη ένδειξη. Αδειάστε το δοχείο συλλογής σκόνης αμέσως και στεγνώστε το. Ποτέ μην αφήνετε το δοχείο συλλογής σκόνης να γεμίσει με υγρό πέρα από τη μέγιστη ένδειξη.

Αποκομιδή Παλαιού Ηλεκτρικού & Ηλεκτρονικού Εξοπλισμού (Ισχύει στην Ευρωπαϊκή Ένωση και άλλες Ευρωπαϊκές χώρες με συστήματα επιλεκτικής συλλογής απορριμμάτων).

Το σύμβολο αυτό επάνω στο προϊόν ή στη συσκευασία του σημαίνει ότι το προϊόν δεν πρέπει να πεταχτεί μαζί με τα οικιακά απορρίμματα αλλά πρέπει να παραδοθεί σε ένα κατάλληλο σημείο συλλογής ηλεκτρικού και ηλεκτρονικού υλικού προς ανακύκλωση. Εξασφαλίζοντας τη σωστή αποκομιδή του προϊόντος βοηθάτε στην πρόληψη πιθανών αρνητικών επιπτώσεων στο περιβάλλον και την υγεία. Η ανακύκλωση των υλικών θα βοηθήσει στην εξοικονόμηση φυσικών πόρων. Για περισσότερες πληροφορίες σχετικά με την ανακύκλωση αυτού του προϊόντος, παρακαλούμε επικοινωνήστε με τις υπηρεσίες καθαριότητας του δήμου σας ή το κατάστημα όπου αγοράσατε το προϊόν.

ΔΗΛΩΣΗ ΣΥΜΜΟΡΦΩΣΗΣ

Με την παρούσα, η Γ. Ε. ΔΗΜΗΤΡΙΟΥ Α.Ε.Ε., δηλώνει ότι η παρούσα συσκευή συμμορφώνεται προς τις ουσιώδεις απαιτήσεις και τις λοιπές διατάξεις των παρακάτω Ευρωπαϊκών οδηγιών:

EMC Directive: 2014 / 30 / EU
LVD - Low Voltage Directive: 2014/ 35 / EU
ROHS Directive: 2011 / 65 / EU

ИНСТРУКЦИИ ЗА БЕЗОПАСНОСТ

Внимание! Прочетете всички предупреждения за безопасност и всички инструкции.
Неспазването на предупрежденията и указанията може да доведе до токов удар, пожар и / или тежки травми.

Внимание! При използване на захранван от батерии уреди, основните предпазни мерки, включително следните, винаги трябва да бъдат спазвани, за да се намали рискът от пожар, изтичане на батерии, телесни повреди и материални щети.

Когато използвате прахосмукачка, основните мерки за безопасност трябва винаги да се спазват, както следва:

1. **Проверете дали напрежението, посочено върху уреда съответства на напрежението на местната електрическа мрежа, преди да включите уреда.**
2. **Да не се използва с повреден кабел или щепсел. Да не се използва, ако е бил изпуснат или повреден, на закрито или на открито, или при падане във вода. Върнете уреда в сервизен център на SINGER за ремонт, преглед или поправка.**
3. **Не използвайте уреда без торба за прах и филтри поставени правилно.**
4. **Не оставяйте прахосмукачката без надзор, когато е включена.**
5. **Изключете от контакта, когато не се използва и преди да свалите филтрите.**
6. **За да се избегне рискът от електрически удар, не из-**

ползвайте на открито или върху мокри повърхности.

7. **Не позволявайте на деца да използват уреда като играчка. Специално внимание е необходимо, когато се използва в близост до деца.**
8. **Използвайте само, както е описано в това ръководство. Използвайте само препоръчителните инструкции на производителя.**
9. **Не дърпайте и не огъвайте кабела. Не използвайте кабела като дръжка.**
   Не слагайте кабела под врати и не дърпайте кабела около остри ръбове или ъгли. Предпазвайте кабела от горещи повърхности.
10. **Не изключвайте с дърпане на кабела. За да изключите, хванете щепсела, а не кабела.**
11. **Не пипайте щепсела или прахосмукачката с мокри ръце.**
12. **Не поставяйте никакви предмети във въздушните отвори. Да не се използва с някой блокиран вентилационен отвор и не ограничавайте въздушния поток. Пазете всички отвори без прах, влакна, косми и всичко, което може да намали въздушния поток.**
13. **Да не се почистват големи или остри предмети, като например стъкло, пирони, винтове, монети, и т.н.**
14. **Да не се почистват неща, които да горят или пушат, като гореща пепел, цигари или други подобни.**
15. **Изключете всички копчета преди да включите или изключите уреда от контакта.**
16. **Обърнете допълнително внимание при изсмукването на стълби.**
17. **Не почиствайте токсичен материал (белина, амоняк и т.н.)**

18. Да не се използва, за да почистване на запалими или горими течности като бензин, или използване в области, където те могат да присъстват.
19. Пазете косата, дрехите, пръстите и всички части на тялото далеч от отвори и движещи се части.
20. Винаги изключвайте уреда преди да включите или изключите гъвкавия кабел на уреда.
21. Да не се допуска включване към контакта когато кабелът е пренавит.
22. Използвайте само върху сухи, закрити повърхности.
23. Да се съхранява уредът закрит на хладно и сухо място.
24. Да не се потапя уредът във вода или други течности.
25. Не използвайте, за да почистите вашия домашен любимец или което и да е животно.
26. Дръжте лицето (очите, ушите, устата, и т.н.) далеч от отвори, когато уредът е включен.
27. Всички ремонти трябва да се извършват от оторизиран SINGER център.
28. Използване само първоначалната торбичка, оригинални филтри и оригинални аксесоари от местния дистрибутор на SINGER . Използване на неоторизирани чанти и филтри ще анулира гаранцията.
29. Уредът може да се използва от деца на възраст над 8 години и от хора с ограничени физически, сетивни или умствен капацитет или от лица с липса на опит или знание, ако те са под надзор или са били инструктирани за безопасната употреба на уреда и те са разбрали потенциалните опасности от използването на уреда.
30. Децата никога не трябва да си играят с уреда.

31. Почистване и поддръжка никога не трябва да се извършва от деца без надзор.
32. Найлоновите торбички и филми трябва да се съхраняват на място недостъпно от децата преди изхвърляне. Риск от задушаване.

ПРЕПОРЪКИ ЗА БЕЗОПАСНОСТ

1. Този уред е предназначен само за домашна употреба. Само сухи повърхности трябва да бъдат почиствани. Не почиствайте строителни материали. Производителят не носи отговорност за вреди, причинени от неспазване на „Инструкции за безопасност“ и гаранцията ще бъде автоматично анулирана.
2. Не почиствайте прах в тонер касети. Тонер, като този, използван в принтери и сканиращи устройства, може да повреди уреда.
3. За да избегнете опасността от задушаване, дръжте опаковъчния материал (найлнови торбички, кутия и т.н.) далеч от бебета и деца.
4. Частично или пълно неспазване на инструкциите за безопасност в настоящата инструкция автоматично ще освободи Singer всякакъв вид отговорност за причинени щети и травми върху хора и животни.
5. случай на манипулиране, ремонт или всяка модификация на уреда, направена от неквалифицирани лица или в случай на неправилна употреба, гаранцията ще бъде автоматично анулирана.

СЕРВИЗ & ПОПРАВКА

1. За обслужване или ремонт в гаранция, моля свържете се с оторизиран сервиз на SINGER, който е упоменат в гаранционната карта, която придружава продукта.
2. Не използвайте никога уреда, ако кабелът или щепсела са повредени, ако не работи нормално или е показал друга повреда. Не се опитвайте да разглобявате някоя част от уреда. Това трябва да се извършва само в оторизиран сервиз на SINGER.
3. Неспазването на тези инструкции освобождават SINGER от всяка отговорност за причинени щети и травми върху хора и животни.
4. В случай на манипулиране, ремонт или всяка модификация на уреда, направена от неквалифицирани лица или в случай на неправилна употреба, гаранцията ще бъде автоматично анулирана.

БАТЕРИИ И ЗАРЯДНИ УСТРОЙСТВА

Батерии

- Никога не се опитвайте да отворите по някаква причина батерията.
- Не излагайте батерията на вода.
- Не излагайте батерията на топлина.
- Да не се съхранява на места, където температурата може да надвишава 40 ° C.
- Заредете само при стайна температура между 10 ° C и 40 ° C.
- Заредете само с помощта на зарядното устройство, предоставено с уреда. Използването на погрешно зарядно може да доведе до токов удар или прегряване на батерията.
- При изхвърляне на батериите, следвайте инструкциите, дадени в раздела „Опазване на околната среда“.
- Внимавайте да не повредите / деформирате батерията или чрез пункция или въздействие, акоето може да създаде риск от нараняване и огън.
- Не зареждайте повредени батерии.
- При екстремни условия, може да се получи протичане на батериите. Когато се установи протичане на батериите внимателно избършете течността с помощта на кърпа. Избягвайте допир с кожата.
- В случай на контакт с кожата или очите, следвайте инструкциите

по-долу:

Внимание! течността на батерията може да доведе до наранявания или повреда на уреда. В случай на контакт с кожата, веднага се изплакнете с вода. Ако имате зачервяване, болка или обрив потърсете лекарска помощ. В случай на контакт с очите, изплакнете незабавно с чиста вода и потърсете медицинска помощ.

Внимание! Винаги сменяйте батериите в оторизиран сервизен център SINGER.

Зарядни

Вашето зарядно устройство е проектирано за определено напрежение. Винаги проверявайте дали мрежовото напрежение отговаря на напрежението на табелката и информацията върху техническа таблица за данни.

Внимание! Никога не се опитвайте да подменяте зарядно с друго, неоторизирано от SINGER.

- Използвайте зарядното само за зареждане на батерията в уреда / инструмента, с които е било предоставено. Други зарядни устройства може да причинят наранявания и щети.
- Никога не се опитвайте да зареждате без акумулаторни батерии.
- Ако захранващият кабел е повреден, той трябва да бъде заменен с нов в оторизиран сервизен център SINGER, за да се избегне опасност.
- Не излагайте зарядното устройство на вода.
- Не отваряйте зарядното устройство.
- Не потапяйте зарядното устройство.
- Зарядното трябва да бъде поставено на уреда при зареждане в добре проветрено помещение.

Символи на зарядното устройство

Този инструмент е двойно изолиран.. Винаги проверявайте дали захранването отговаря на напрежението на табелката.

Базата за зареждане е предназначена само за употреба в закрити помещения.

Околна среда

- Не изхвърляйте уреда с обикновените битови отпадъци , а го предайте на официален пункт за събиране за рециклиране. По този начин помагате за опазването на околната среда.
- Вградените акумулаторни батерии съдържат вещества, които могат да замърсят околната среда. Извадете батериите, когато изхвърляте уреда. Не изхвърляйте батериите с обикновените битови отпадъци, а ги предайте на официален пункт за събиране.

Спестяване на енергия

Ако няма да използвате уреда за по -дълъг период от време, извадете адаптера от контакта, за да спестите енергия.

ЧАСТИ НА УРЕДА

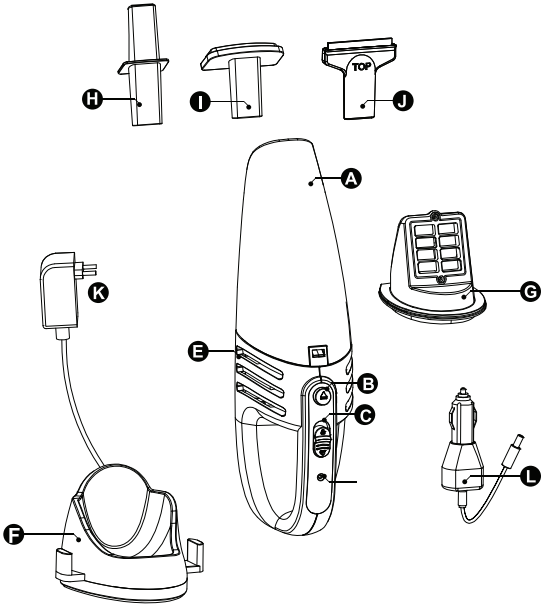

A. Отделение за прах
B. Бутон за освобождаване на отделението за прах.
C. Бутон за включване/изключване
D. Светлина за зареждане (LED)
E. Отвори за отработен въздух
F. База за зареждане
G. Филтър
H. четка
I. накрайник 1
J. накрайник 2
K. Адаптер

ИНСТАЛАЦИЯ

Монтаж на стена

Продуктът може да бъде прикрепен към стената, за да осигури удобно съхранение и точка за зареждане на уреда .Когато се фиксира към

стената, уверете се, че методът за фиксиране е подходящ за вида на стената и е подходящ за теглото на уреда.

- Отбележете местоположението на дупките за винтове (в обсега на електрически контакт за зареждане на прахосмукачката, докато тя е на стенната конзола).
- Закрепете монтажната скоба за стената с помощта на подходящи дюбели за вида на стената и теглото на уреда.
- Дръжте уреда на стената чрез поставяне на откриването на основата на прахосмукачката върху куките на монтиране на стена.

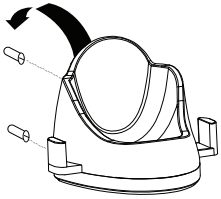

Фиг. 2

поставяне на маса

Уредът може да се постави върху хоризонтална, равна, стабилна повърхност (маса, бюро).

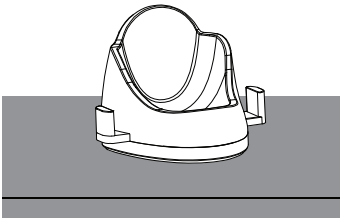

Фиг. 3

ЗАРЕЖДАНЕ НА УРЕДА

1. Поставете уреда върху основата на зарядното устройство (фиг.4).
2. Поставете уреда в гнездото за зареждане.
3 . Включете зарядното устройство в контакта. Когато уредът е напълно зареден, зареждането ще спре автоматично.
4. Индикаторът за зареждане показва червен цвят, когато уредът е в процес на зареждане (фиг.5)

Забележка: Когато светлината на зареждане стане зелена, това означава, че уредът е напълно зареден.

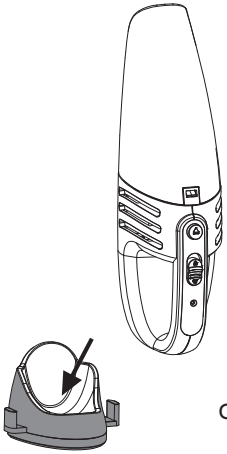

Фиг. 4

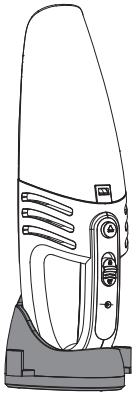

Фиг. 5

Внимание:

- Уверете се, че устройството е изключено преди зареждането му
- Трябва да използвате оригиналното зарядно устройство за зареждане на устройството (фиг. 7).
- Уверете се, че напрежението на мощността е същото като напрежението, посочено на етикета за оценка
- След всяко използване на уреда, моля, заредете го навреме, за да осигурите достатъчно захранване. В случай на неизползване на уреда за дълго време, се препоръчва да се прекъсне захранването (фиг. 6).

ИЗПОЛЗВАНЕ НА УРЕДА

1. Дръжте дръжката и извадете уреда от основата на зарядното устройство.
2. Поставете инструмента за пулверизация или четката за прах в смукателната устна на преносимото устройство
3. Натиснете бутона за включване / изключване, за да започнете работата по почистване: използвайте инструмента за цепнатини или четката за почистване на повърхността на предмети.
4. Натиснете бутона за включване / изключване, за да изключите устройството, когато приключите с почистващите работи: свалете по-

чистващата четка или четката за прах, поставете устройството в основата на зарядното устройство, където ще се зарежда.

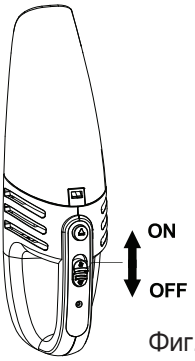

Фиг. 6

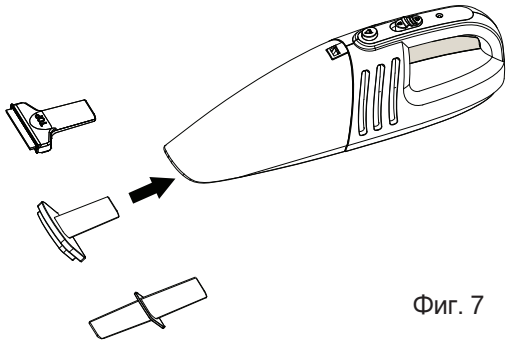

Фиг. 7

Мокро почистване

Използвайте аксесоара за чистачки върху непопиващи, твърди повърхности. На абсорбиращи повърхности, като килим, вашият уред ще вземе по-добре мокри разливи без аксесоара.

За най-добри резултати, когато използвате този аксесоар, дръжте уреда под ъгъл 45 ° и го издърпайте бавно към себе си.

Ако има някаква течност в купата, не обръщайте устройството с главата надолу или настрани, насочете накрайника нагоре и не разклащайте прахосмукачката прекомерно.

Спрете да всмуквате течността, когато нивото на течността във вътрешността на отделението за прах е достигнало максималната индикация (вместимостта на течността е 45ml).

След като вземете течни вещества, почистете уреда и филтрирайте веднага. Възможно е образуване на мухал и плесен, ако устройството не е почистено правилно след мокри набирания.

Преди зареждане не забравяйте да изпразните цялото течно съдържание и да подсушите старателно, за да не повредите уреда.

ПОЧИСТВАНЕ И ПОДДРЪЖКА

1. Натиснете бутона за освобождаване на отделението за прах и извадете отделението за прах (Фиг. 8).
2. Извадете филтърния блок от основния корпус на уреда (Фиг.9).
3. Отстранете праха от отделението за прах. Ако е необходимо, почистете отделението за прах с влажна кърпа (фиг. 10).

Забележка: Ако в отделението за прах има течност, изпразнете и избършете.

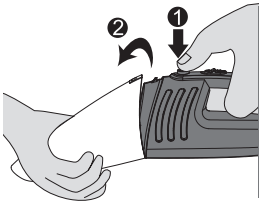

Фиг. 8

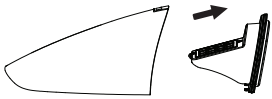

Фиг. 9

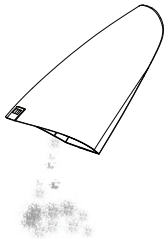

Фиг. 10

Почистване на филтърния блок:

Извадете филтърния блок от отделението за прах, разклатете го над контейнера за прах, за да освободите праха. Ако е необходимо, почистете филтърния блок с влажна кърпа или с четка или с нормална прахосмукачка, ако е много замърсен.
Забележка: Ако е необходимо, можете да почистите филтърния блок в студена или хладка вода. Изсушете добре филтъра, преди да използвате отново филтърния блок.
Поставете филтърния блок обратно в отделението за прах (Фиг.11).
За да поставите отново отделението за прах, подравнете слота на отделението за прах с изпъкналостта на уреда. Първо прикрепете дъното на отделението за прах и след това натиснете горната част на отделението за прах към уреда, докато се фиксира на място („щракване“) (Фиг. 12).

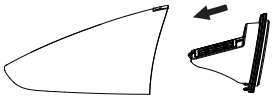

Фиг. 11

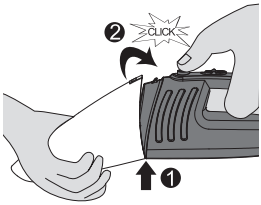

Фиг. 12

Съхранение

Можете да съхранявате прахосмукачката и аксесоарите на зарядното устройство.

Замяна

Можете да смените филтърната кърпа след продължителен период на употреба или ако вече не можете да я почистите правилно.

Смяна на филтърната кърпа

1. Извадете филтърния блок от отделението за прах.
2. Развийте винта на пластмасовия капак на филтъра (Фиг. 13).
3. Внимателно свалете филтърната кърпа и поставете нова филтърна кърпа.
4. Върнете винта на капака на филтъра и го фиксирайте правилно.
5. Поставете филтърния блок обратно в отделението за прах.

Забележка: Уверете се, че сте завинтили капака на филтъра в дясно положение и поставете филтърния блок по правилния начин.

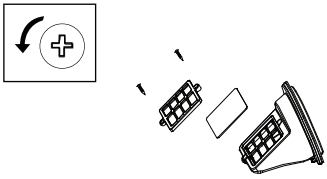

Фиг. 13

ТЕХНИЧЕСКИ ДАННИ

Волтаж	7,2V
Мощност	40W
Батерия	NI-MH
Ток	1300mAh
Времетраене	> 11 минути
Прах капацитет	350ml
Течност капацитет	45ml
Всмукателна мощност	> 1,9kPa
Филтър	може да се пере
Време за зареждане (прибл.)	≈5 hours

ОТСТРАНЯВАНЕ НА ПРОБЛЕМИ

проблем	**Решение**
Уредът не работи	Батериите могат да бъдат слаби. Заредете батериите.
	Може да не сте включете адаптера правилно в контакта. Включете адаптера правилно в контакта.
	Уредът може да е бил включен, докато той е бил на зарядното устройство. Внимавайте, уредът трябва да е изключен, когато го зареждате.
Индикаторът за зареждане не светва	Уверете се, че адаптерът е поставен правилно в контакта и че уредът е изключен.

Прахосмукачката не почиства правилно	Отделението за прах може да не е свързано правилно с уреда. Прикрепете отделението за прах правилно на уреда.
	Отделението за прах може да е пълно. Изпразнете отделението за прах.
	Филтърният блок може да е запушен. Почистете вътрешният филтър и външния филтър (виж глава „Почистване“)
Прахът излиза от прахосмукачката	Отделението за прах може да е пълно. Изпразнете отделението за прах.
	Отделението за прах не може да е свързано неправилно към уреда. Прикрепете отделението за прах правилно към уреда.
	Може би филтъра не е поставен правилно в отделението за прах. Поставете филтъра правилно в отделението за прах.
Прахосмукачката не работи правилно, когато един от аксесоарите, е приложен към дюзата.	Отделението за прах може да е пълно. Изпразнете отделението за прах.
	Аксесоарът може да е запушен. Премахнете пречката от аксесоара.
	Филтърният блок може да е запушен. Почистете вътрешният филтър и външния филтър (виж глава „Почистване“)
Повърхността е все още много мокра след почистването.	Може би чистачка не е прикрепена правилно към дюзата. Прикрепете чистачка към дюзата, когато искате да смуче течност.
	Може би не дръжте уреда по правилния начин. Дръжте уреда със соченето на дюзата надолу под ъгъл от 30o. Не накланяйте уреда на една страна и се уверете, че чистачка докосва повърхността.

Теч от уреда.	Филтърният блок може да е мокър. Уверете се, че вътрешният филтър и външния филтър са сухи, преди да поставите филтъра в отделението за прах.
	Може да сте забравили да поставите филтъра в отделението за прах. Никога не използвайте уреда без филтъра.
	Може би филтъра не е поставен правилно в отделението за прах. Поставете филтъра правилно в отделението за прах.
	Може би количеството на течността в отделението за прах надвишава максималното показание. Изпразнете отделението за прах веднага и го подсушете. Никога не позволявайте отделението за прах запълни с течност над максималната индикация

Във връзка със стари електрически и електронни уреди (приложимо в Европейския съюз и други европейски страни с разделно събиране на отпадъци)

Този знак, намиращ се върху уреда или опаковката му, означава ,че този продукт не трябва да бъде изхвърлен заедно с обикновените битови отпадъци, а трябва да бъде предаден в предназначените за тази цел пунктове за рециклиране. Правилното рециклиране помага за опазването на околната среда. За повече информация във връзка с рециклирането на продукта се обърнете към съответните служби във Вашето Кметство или Община.

ДЕКЛАРАЦИЯ ЗА СЪОТВЕТСТВИЕ

С това „Сингер Аплайансес България" ООД заявява, че този продукт отговаря на изискванията на по-долу изброените европейски директиви:
EMC директива: 2014/30 / EC
LVD - Директива за ниско напрежение: 2014/35 / EC
ROHS директива: 2011/65 / EC

NOTES

NOTES

SINGER®

G. E. DIMITRIOU S.A.
6 KIFISSOU STR., 122 42 EGALEO, ATHENS, GREECE
T: +30 210 5386400, +30 210 5138141
Γ. Ε. ΔΗΜΗΤΡΙΟΥ Α.Ε.Ε.
ΚΗΦΙΣΟΥ 6, 122 42 ΑΙΓΑΛΕΩ, ΑΘΗΝΑ
T: 210 5386400, 210 5138141

VELANIS APPLIANCES A.E.
ΣΕΡΒΙΣ & ΑΝΤΑΛΛΑΚΤΙΚΑ
ΔΥΡΡΑΧΙΟΥ 62, 104 43 ΣΕΠΟΛΙΑ
T: 210 5135874, 210 5139517

“СИНГЕР АПЛАЙАНСЕС БЪЛГАРИЯ” ООД
ЕИК 203032592
ГР. СОФИЯ 1407, БУЛ. „ЧЕРНИ ВРЪХ” 80-82, ЕТ. 3, АП. 14
ТЕЛ. 02 962 04 44 ФАКС 02 868 34 93

www.singer.gr
www.singer.bg