SINGER®

DF30-5 WH

Desk Fan

Επιτραπέζιος Ανεμιστήρας

Настолен Вентилатор

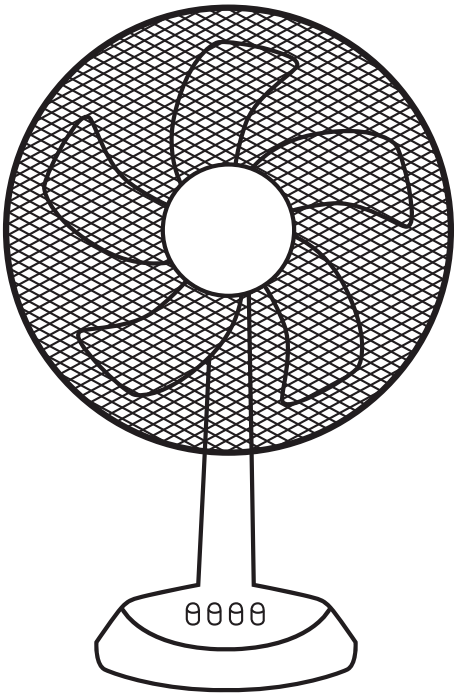

GB **INSTRUCTION MANUAL**

GR **ΒΙΒΛΙΟ ΟΔΗΓΙΩΝ**

BG **ИНСТРУКЦИИ ЗА ЕКСПЛОАТАЦИЯ**

PLEASE READ THESE INSTRUCTIONS CAREFULLY BEFORE USE AND KEEP THEM FOR FUTURE REFERENCE.

Thank you for purchasing the fan of Singer. Each unit has been manufactured to ensure safety and reliability. Before first use, please read these instructions carefully and retain them for future reference.

IMPORTANT SAFETY INSTRUCTIONS

1. **Use the appliance only for its designated purpose.**
2. **Do not immerse the appliance or the base in water or any other liquid.**
3. **Always disconnect the fan from the main supply when not in use and before cleaning.**
4. **Never pull off the cable to disconnect it from the socket. Instead, unplug by pulling the plug from the socket.**
5. **Turn off the power and pull out the plug when you go out for long time.**
6. **Never attempt to put your finger and other objects into the louver or the rear grill when the fan works.**
7. **Keep the cord, the base and the appliance away from hot surfaces.**
8. **Check if the voltage indicated on the base of the appliance corresponds to the local mains voltage before you connect the appliance.**
9. **Keep the appliance and packaging materials away from persons (including children) with reduced physical or sensory capabilities, or lack of experience and knowledge.**
10. **Close supervision is necessary when the appliance is used by or near children.**
11. **Do not attempt to dismantle any part of the desk fan. This should only be done at a SINGER Service Center.**

12. **Do not use the appliance if the cord, the plug, the base or the appliance itself is damaged.**
13. **If the cord or any other part is damaged, you must contact any SINGER Service Center or SINGER Client Service.**
14. **The appliance is intended for household use only.**
15. **This appliance is not intended for use by persons (including children) with reduced physical, sensory or mental capabilities, or lack of experience and knowledge, unless they have been given supervision or instruction concerning use of the appliance by a person responsible for their safety.**
16. **Children should be supervised to ensure that they do not play with the appliance.**

SERVICE & REPAIR

1. For service or repair under warranty, please contact the authorized service company that is mentioned on the guarantee card and accompanies the product.
2. Do not operate any product with a damaged cord or plug. If the supply cord is damaged, return the appliance to a SINGER service center for examination, repair or adjustment. Do not attempt to dismantle any part of the appliance. This should only be done at an authorized SINGER service center.
3. The partial or total non-respect of the safety instructions in the present instruction manual will automatically release Singer of any type of responsibility in case of malfunction of the machine or injuries to persons or animals.
4. In case of manipulation, repairing or any modification of the machine made by unqualified persons or in case of improper use, the guarantee will be automatically cancelled.

Note: Above specifications are subject to change without notice.
PLEASE READ AND SAVE THESE IMPORTANT SAFETY INSTRUCTIONS.

PARTS DESCRIPTION

1. Front guard
2. Spinner
3. Blade
4. Back guard
5. Guard mounting nut
6. Front motor cover
7. Operating shaft
8. Rear motor cover
9. Stand
10. Speed switch

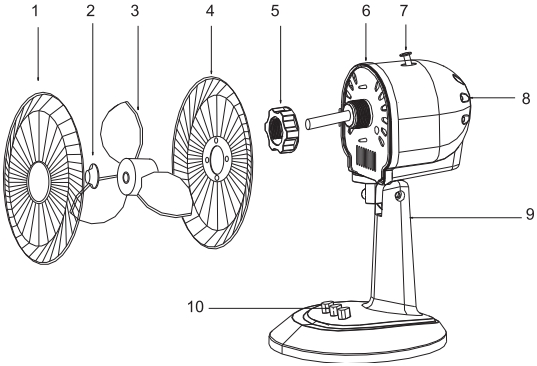

ASSEMBLY

1. Loosen guard mounting nut from the motor housing.
2. Position rear guard firmly to motor housing and then fasten by turning guard mounting nut clockwise tightly.
3. Push the blade along motor shaft. Fasten it firmly with spinner by turning counterclockwise.
4. Hang the front guard to rear guard with the position fixer provided at the rim of guard and then fix together with screw and nut provided.

OPERATING INSTRUCTIONS

1. Set the fan on a dry, level surface.
2. Ensure voltage used corresponds with the voltage indicated. Plug the cord power.
3. To turn the fan on rotate the speed switch to marked (1) low, (2) medium, or (3) high. To turn the fan off rotate the speed switch to marked with (0) off.
4. The SPEED is adjusted by pressing the speed switch for your desired level of cooling comfort.
5. To start and stop oscillation mechanism of the fan head, push down the operating shaft to oscillate, pull the operating shaft to stop.

CLEANING AND MAINTENANCE

Follow these instructions to care for your fan correctly and safely. Please remember:

- Always unplug the fan before cleaning or assembly.
- Do not allow water to drip on or into the fan motor housing.
- Be sure to use a soft cloth, moistened with a mild soap solution.
- Do not use any of the following as cleaner, petrol, thinners, or benzene.

FAN STORAGE

Your fan can be stored either partially disassembled or assembled. It is important to keep it in a safe, dry location.

If stored disassembled, we recommend using the original (or appropriately sized) box.

TECHNICAL FEATURES

Voltage	Frequency	Power
230V	50Hz	35W

Maximum fan flow rate (F): 20.40m^3/min
Fan power input (P): 33.18W
Service value (SV): 0.61 (m^3/min)/W
Measurement standard for service value: (EU) No 206/2012 + (EU) 2016/2282 IEC 60879:1986/COR1:1992 EN 50564:2011 EN 60704-2-7:1998 EN 60704-1:2010+A11:2012
Standby power consumption (P_{SB}): 0.00W
Fan sound power level (L_{WA}): 53.2dB(A)
Maximum air velocity (c) : 2.60 meters/sec
Seasonal electricity consumption (Q): 10.60 kWh/a

Disposal of old Electrical & Electronic Equipment (Applicable in the European Union and other European countries with separate collection systems).

This symbol on the product or on its packaging indicates that this product shall not be treated as household waste. Instead it shall be handed over to the applicable collection point for the recycling of electrical and electronic equipment. By ensuring this product is disposed of correctly, you will help prevent potential negative consequences for the environment and human health, which could otherwise be caused by inappropriate waste handling of this product. The recycling of materials will help to conserve natural resources. For more detailed information about recycling of this product, please contact your local city office, your household waste disposal service or the shop where you purchased the product.

DECLARATION OF CONFORMITY

Herewith, G. E. DIMITRIOU S.A. states that this product, complies with the requirements of below European directives:
EMC Directive: 2014 / 30 / EU
LVD - Low Voltage Directive: 2014/ 35 / EU
ROHS Directive: 2011 / 65 / EU

ΠΑΡΑΚΑΛΟΥΜΕ ΔΙΑΒΑΣΤΕ ΤΙΣ ΟΔΗΓΙΕΣ ΧΡΗΣΕΩΣ ΠΡΟΣΕΚΤΙΚΑ ΠΡΙΝ ΤΗΝ ΧΡΗΣΗ ΚΑΙ ΚΡΑΤΗΣΤΕ ΤΕΣ ΓΙΑ ΜΕΛΛΟΝΤΙΚΗ ΑΝΑΦΟΡΑ

Ευχαριστούμε για την αγορά του ανεμιστήρα της Singer. Κάθε προϊόν έχει κατασκευαστεί για να διασφαλίσει ασφάλεια και αξιοπιστία. Πριν την πρώτη χρήση, παρακαλούμε να διαβάσετε αυτές τις οδηγίες προσεκτικά και να τις κρατήσετε για μελλοντική χρήση.

ΣΗΜΑΝΤΙΚΕΣ ΟΔΗΓΙΕΣ ΑΣΦΑΛΕΙΑΣ

1. **Χρησιμοποιήστε τη συσκευή μόνο για τη χρήση που προορίζεται.**
2. **Μη βυθίζετε τη συσκευή ή τη βάση της σε νερό ή οποιοδήποτε άλλο υγρό.**
3. **Πάντοτε να αποσυνδέετε τον ανεμιστήρα από το ρεύμα όταν δεν είναι σε λειτουργία ή πριν τον καθαρισμό.**
4. **Ποτέ μην τραβάτε το καλώδιο για να αποσυνδέσετε από την πρίζα. Αντίθετα, πιάστε το φις και τραβήξτε το για να αποσυνδέσετε.**
5. **Κλείστε τη συσκευή και βγάλτε την από την πρίζα εάν πρόκειται να λείψετε για μεγάλο χρονικό διάστημα.**
6. **Ποτέ μην επιχειρήσετε να βάλετε το δάχτυλό σας ή κάποιο άλλο αντικείμενο μέσα στο κάλυμμα της φτερωτής ή να ακουμπήσετε τη φτερωτή όταν ο ανεμιστήρας είναι σε λειτουργία.**
7. **Κρατήστε το καλώδιο, τη βάση και τη συσκευή μακριά από ζεστές επιφάνειες.**
8. **Ελέγξτε αν η τάση που αναφέρεται στη βάση της συσκευής ανταποκρίνεται στην τοπική τάση πριν τη συνδέσετε.**
9. **Κρατήστε τη συσκευή και μέρη της συσκευασίας μακριά από παιδιά, ηλικιωμένους ή άτομα μειωμένης νοημοσύνης.**
10. **Χρειάζεται στενή παρακολούθηση όταν η συσκευή χρησι-**

μοποιείται από ή κοντά σε παιδιά.

11. Μην επιχειρήσετε να αποσυναρμολογήσετε οποιοδήποτε εξάρτημα του ανεμιστήρα. Αυτό μπορεί να γίνει μόνο από ένα Εξουσιοδοτημένο Κατάστημα Σέρβις της SINGER.

12. Μη χρησιμοποιείτε τη συσκευή αν το καλώδιο, το φις, η βάση ή η ίδια η συσκευή έχουν υποστεί βλάβη.

13. Αν το καλώδιο ή κάποιο άλλο μέρος της συσκευής έχει υποστεί βλάβη, θα πρέπει να απευθυνθείτε σε ένα Εξουσιοδοτημένο Κατάστημα Σέρβις της SINGER ή να επικοινωνήσετε με το Κέντρο Εξυπηρέτησης Πελατών της SINGER.

14. Η συσκευή προορίζεται μόνο για οικιακή χρήση.

15. Αυτή η συσκευή δεν προορίζεται για χρήση από παιδιά και άτομα με μειωμένες σωματικές, αισθητηριακές ή/και πνευματικές δυνατότητες ή έλλειψη εμπειρίας και γνώσεων, εφόσον δεν υπάρχει εποπτεία ή δεν έχουν δοθεί οδηγίες σχετικά με την χρήση της συσκευής με ασφαλή τρόπο και κατανοούν τους κινδύνους που ενέχονται.

16. Τα παιδιά θα πρέπει να επιβλέπονται προκειμένου να διασφαλιστεί ότι δεν παίζουν με τη συσκευή.

ΣΥΝΤΗΡΗΣΗ & ΕΠΙΣΚΕΥΗ

1. Για συντήρηση ή επισκευή εντός εγγύησης, παρακαλούμε επικοινωνήστε με τα στοιχεία της εταιρίας service που αναφέρονται στο φύλλο εγγύησης που συνοδεύει το προϊόν.
2. Μην λειτουργείτε τη συσκευή με φθαρμένο καλώδιο ή πρίζα, εάν το προϊόν δυσλειτουργεί ή έχει πέσει ή έχει υποστεί βλάβη με οποιονδήποτε τρόπο. Θα πρέπει να απευθυνθείτε σε ένα Εξουσιοδοτημένο Κατάστημα Σέρβις της SINGER ή να επικοινωνήσετε με το Κέντρο Εξυπηρέτησης Πελατών της SINGER. Μην επιχειρήσετε να αποσυναρμολογήσετε οποιοδήποτε εξάρτημα του ανεμιστήρα. Αυτό μπο-

ρεί να γίνει μόνο από ένα Εξουσιοδοτημένο Κατάστημα Σέρβις της SINGER.

3. Η μη τήρηση αυτών των κανονισμών και υποδείξεων που περιγράφονται στο παρόν εγχειρίδιο απαλλάσσει τη Singer από κάθε ευθύνη σε περίπτωση κακής λειτουργίας ή πρόκλησης βλάβης σε άτομα, ζώα, κλπ.
4. Η κακή χρήση ή παρέμβαση από το χρήστη που δεν επιτρέπονται, ακυρώνουν αυτομάτως την εγγύηση του προϊόντος.

Σημείωση: Οι παραπάνω προδιαγραφές ενδέχεται να αλλάξουν χωρίς κάποια προηγούμενη ειδοποίηση.

ΜΕΡΗ ΤΗΣ ΣΥΣΚΕΥΗΣ

1.Μπροστινό προστατευτικό πλέγμα
2. Παξιμάδι φτερωτής
3. Φτερωτή ανεμιστήρα
4. Πίσω προστατευτικό πλέγμα
5. Παξιμάδι στήριξης
6. Μπροστινό κάλυμμα κινητήρα
7. Άξονας περιστροφής
8. Πίσω κάλυμμα κινητήρα
9. Στήριγμα
10.Διακόπτης ταχύτητας

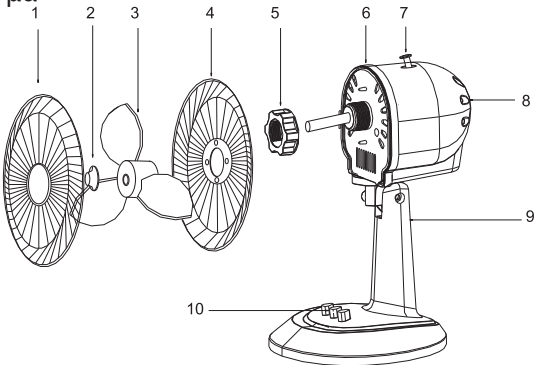

ΣΥΝΑΡΜΟΛΟΓΗΣΗ

1. Χαλαρώστε το παξιμάδι στήριξης από το περίβλημα του κινητήρα.
2. Τοποθετήστε το πίσω προστατευτικό πλέγμα σταθερά στο περίβλημα του κινητήρα και στη συνέχεια στερεώστε στρέφοντας το παξιμάδι στερέωσης του προστατευτικού πλέγματος προς τα δεξιά.
3. Σπρώξτε τη φτερωτή κατά μήκος του άξονα του κινητήρα. Στερεώστε το σταθερά με το παξιμάδι φτερωτής περιστρεφόμενο αριστερόστροφα.
4. Κρεμάστε το μπροστινό προστατευτικό πλέγμα στο πίσω προστατευτικό πλέγμα με το σταθεροποιητή θέσης που παρέχεται στο χείλος του προστατευτικού πλέγματος και στη συνέχεια στερεώστε μαζί με τη βίδα και το παξιμάδι.

ΟΔΗΓΙΕΣ ΛΕΙΤΟΥΡΓΙΑΣ

1. Τοποθετήστε τον ανεμιστήρα σε στεγνή, επίπεδη επιφάνεια.
2. Βεβαιωθείτε ότι η τάση της ηλεκτρικής τροφοδοσίας αντιστοιχεί στην προβλεπόμενη. Συνδέστε το καλώδιο παροχής.
3. Για να ενεργοποιήσετε τον ανεμιστήρα, περιστρέψτε το διακόπτη ταχύτητας στην επιλογή (1) χαμηλό, (2) μεσαίο ή (3) υψηλό. Για να απενεργοποιήσετε τον ανεμιστήρα, περιστρέψτε το διακόπτη ταχύτητας στη σήμανση (0) απενεργοποιημένη.
4. Η ταχύτητα ρυθμίζεται πατώντας το διακόπτη ταχύτητας για το επιθυμητό επίπεδο άνεσης ψύξης.
5. Για να ξεκινήσει και να σταματήσει ο μηχανισμός περιστροφής της κεφαλής του ανεμιστήρα, πιέστε προς τα κάτω τον άξονα λειτουργίας για να περιστρέφει, τραβήξτε τον άξονα λειτουργίας για να σταματήσει.

ΚΑΘΑΡΙΣΜΟΣ ΚΑΙ ΣΥΝΤΗΡΗΣΗ

Ακολουθήστε αυτές τις οδηγίες για να φροντίσετε σωστά και με ασφάλεια τον ανεμιστήρα σας. Θυμηθείτε:

- Αποσυνδέετε πάντα τον ανεμιστήρα πριν από τον καθαρισμό ή τη συναρμολόγηση.
- Μην αφήνετε νερό να στάζει πάνω ή μέσα στο περίβλημα του κινητήρα του ανεμιστήρα.
- Φροντίστε να χρησιμοποιήσετε ένα μαλακό πανί, βρεγμένο με ήπιο διάλυμα σαπουνιού.
- Μην χρησιμοποιείτε κανένα από τα παρακάτω ως καθαριστικό, βενζίνη, αραιωτικά ή βενζόλιο.

ΑΠΟΘΗΚΕΥΣΗ ΑΝΕΜΙΣΤΗΡΑ

Ο ανεμιστήρας σας μπορεί να αποθηκευτεί είτε μερικώς αποσυναρμολογημένος ή συναρμολογημένος. Είναι σημαντικό να διατηρηθεί σε ασφαλή, ξηρή τοποθεσία.

Εάν αποθηκευτεί αποσυναρμολογημένος, σας συνιστούμε να χρησιμοποιήσετε το αρχικό (ή το κατάλληλο μέγεθος) κουτί.

ΤΕΧΝΙΚΕΣ ΠΡΟΔΙΑΓΡΑΦΕΣ

Ισχύς	Τάση	Κατανάλωση Ισχύος
230V	50Hz	35W

Μέγιστη ταχύτητα ροής του ανεμιστήρα (F): 20.40m^3/min
Ισχύς ανεμιστήρα (P): 33.18W
Μέγιστη ταχύτητα ροής/ισχύς (SV=Service Value): 0.61 (m^3/min)/W
Ευρωπαϊκή οδηγία μέτρησης του service value: (EU) No 206/2012 + (EU) 2016/2282 IEC 60879:1986/COR1:1992 EN 50564:2011 EN 60704-2-7:1998 EN 60704-1:2010+A11:2012
Κατανάλωση ρεύματος στη θέση αναμονής (P_{SB}): 0.00W
Επίπεδο θορύβου ανεμιστήρα (L_{WA}): 53.2dB(A)
Μέγιστη ταχύτητα αέρα (c): 2.60 meters/sec
Εποχιακή κατανάλωση ηλεκτρικής ενέργειας (Q): 10.60 kWh/a

Αποκομιδή Παλαιού Ηλεκτρικού & Ηλεκτρονικού Εξοπλισμού (Ισχύει στην Ευρωπαϊκή Ένωση και άλλες Ευρωπαϊκές χώρες με συστήματα επιλεκτικής συλλογής απορριμμάτων).

Το σύμβολο αυτό επάνω στο προϊόν ή στη συσκευασία του σημαίνει ότι το προϊόν δεν πρέπει να πεταχτεί μαζί με τα οικιακά απορρίμματα αλλά πρέπει να παραδοθεί σε ένα κατάλληλο σημείο συλλογής ηλεκτρικού και ηλεκτρονικού υλικού προς ανακύκλωση. Εξασφαλίζοντας τη σωστή αποκομιδή του προϊόντος βοηθάτε στην πρόληψη πιθανών αρνητικών επιπτώσεων στο περιβάλλον και την υγεία. Η ανακύκλωση των υλικών θα βοηθήσει στην εξοικονόμηση φυσικών πόρων. Για περισσότερες πληροφορίες σχετικά με την ανακύκλωση αυτού του προϊόντος, παρακαλούμε επικοινωνήστε με τις υπηρεσίες καθαριότητας του δήμου σας ή το κατάστημα όπου αγοράσατε το προϊόν.

ΔΗΛΩΣΗ ΣΥΜΜΟΡΦΩΣΗΣ

Με την παρούσα, η Γ. Ε. ΔΗΜΗΤΡΙΟΥ Α.Ε.Ε., δηλώνει ότι η παρούσα συσκευή συμμορφώνεται προς τις ουσιώδεις απαιτήσεις και τις λοιπές διατάξεις των παρακάτω Ευρωπαϊκών οδηγιών:

EMC Directive: 2014 / 30 / EU

LVD - Low Voltage Directive: 2014/ 35 / EU

ROHS Directive: 2011 / 65 / EU

МОЛЯ, ПРОЧЕТЕТЕ ТЕЗИ ИНСТРУКЦИИ ВНИМАТЕЛНО ПРЕДИ ИЗПОЛЗВАЙТЕ И ГИ ЗАПАЗЕТЕ ЗА БЪДЕЩИ СПРАВКИ..

Благодарим ви, че закупихте вентилатор на Singer. Всяка единица е произведена, за да гарантира безопасност и надеждност. Преди първа употреба, моля, прочетете внимателно тези инструкции и ги запазете за бъдещи справки.

ВАЖНИ ИНСТРУКЦИИ ЗА БЕЗОПАСНОСТ

1. **Използвайте уреда само по предназначение.**
2. **Не потапяйте уреда или основата във вода или друга течност.**
3. **Винаги изключвайте вентилатора от основното захранване, когато не се използва и преди почистване.**
4. **Никога не издърпвайте кабела, за да го изключите от контакта. Вместо това извадете щепсела, като издърпате щепсела от контакта.**
5. **Изключете захранването и издърпайте щепсела, когато излизате дълго време.**
6. **Никога не се опитвайте да пъхате пръста си и други предмети в жалузите или задната решетка, когато вентилаторът работи.**
7. **Пазете кабела, основата и уреда далеч от горещи повърхности.**
8. **Проверете дали напрежението, посочено на основата на уреда, съответства на местното мрежово напрежение, преди да свържете уреда.**
9. **Дръжте уреда и опаковъчните материали далеч от лица (включително деца) с намалени физически възможности или липса на опит и знания.**
10. **Необходим е строг надзор, когато уредът се използва от деца или в близост до деца.**

11. Не се опитвайте да демонтирате никоя част от вентилатора на бюрото. Това трябва да се прави само в сервизен център на SINGER.
12. Не използвайте уреда, ако кабелът, щепселът, основата или самият уред са повредени.
13. Ако кабелът или друга част са повредени, трябва да се свържете с всеки сервизен център на SINGER или клиентски сервиз на SINGER.
14. Уредът е предназначен само за битова употреба.
15. Този уред не е предназначен за употреба от лица (включително деца) с намалени физически, сензорни или умствени способности или липса на опит и знания, освен ако не са получили надзор или инструкции относно използването на уреда от лице, отговорно за тяхното безопасност.
16. Децата трябва да бъдат под наблюдение, за да се гарантира, че не си играят с уреда.

СЕРВИЗ & ПОДДРЪЖКА

1. За поддръжка или гаранционен сервиз, моля свържете се със сервиза, посочен в гаранционната карта, която придружава продукта.
2. Не работете с уреда: с повреден кабел или щепсел, ако уреда е неизправен или е изпускан, или има видима повреда. Трябва да се свържете с Центъра за обслужване на клиенти и с оторизирания сервиз на SINGER. Не се опитвайте да разглобявате която и да е част на уреда. Това може да бъде направено само от оторизиран сервизен център на SINGER.
3. Неспазването на тези наредби и инструкции, описани в това ръководство освобождава Singer от отговорност в случай на повреда или щети нанесени от хора, животни и др.
4. Неправилната употреба или намеса от потребителя или трети лица не е разрешена и автоматично обезсилва гаранцията на продукта.

Забележка: Горните спецификации подлежат на промяна без предизвестие.

МОЛЯ, ПРОЧЕТЕТЕ И ЗАПАЗЕТЕ ТЕЗИ ВАЖНИ ИНСТРУКЦИИ ЗА БЕЗОПАСНОСТ.

ОПИСАНИЕ НА ЧАСТИТЕ

1. Преден предпазител
2. Спинер
3. Остриета
4. Задна защита
5. Гайка за закрепване
6. преден капак на двигателя
7.Работен вал
8. заден капак на двигателя
9. стойка
10. Превключвател на скоростта

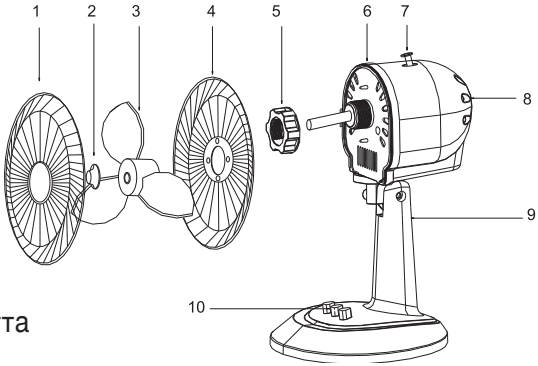

МОНТАЖ

1. Разхлабете гайката за закрепване на предпазителя от корпуса на двигателя.
2. Поставете здраво задната защита към корпуса на двигателя и след това я закрепете, като завъртите плътно закрепващата гайка на предпазителя.
3. Натиснете острието по вала на двигателя. Закрепете го здраво с въртящ механизъм, като го завъртите обратно на часовниковата стрелка.
4. Закачете предния предпазител към задния предпазител с фиксатора на позицията, предвиден в ръба на предпазителя и след това фиксирайте заедно с предоставените винт и гайка.

ИНСТРУКЦИИ ЗА РАБОТА

1. Поставете вентилатора на суха, равна повърхност.
2. Уверете се, че използваното напрежение съответства на посоченото напрежение. Включете захранването на кабела.
3. За да включите вентилатора, завъртете превключвателя на скоростта на маркирана (1) ниска, (2) средна или (3) висока. За да изключите вентилатора, завъртете превключвателя за скорост до маркиран с (0) изключен.
4. SPEED се регулира чрез натискане на превключвателя на скоростта за желаното ниво на комфорт при охлаждане.
5. За да стартирате и спрете механизма на трептене на главата на вентилатора, натиснете надолу работния вал, за да трептете, издърпайте работния вал, за да спре.

ПОЧИСТВАНЕ И ПОДДРЪЖКА

Следвайте тези инструкции, за да се грижите за вашия вентилатор правилно и безопасно. Моля, запомнете:

- Винаги изключвайте вентилатора от контакта преди почистване или монтаж.
- Не позволявайте на водата да капе върху или в корпуса на двигателя на вентилатора.
- Не забравяйте да използвате мека кърпа, навлажнена с мек сапунен разтвор.
- Не използвайте нищо от изброеното по-долу като почистващо средство, бензин, разредители или бензен.

СЪХРАНЕНИЕ НА ВЕНТИЛАТОРИ

Вашият вентилатор може да се съхранява или частично разглобен, или сглобен. Важно е да се запази
на безопасно, сухо място.
Ако се съхранява в разглобено състояние, препоръчваме да използвате оригиналната (или подходящо оразмерена) кутия.

ТЕХНИЧЕСКИ ХАРАКТЕРИСТИКИ

волтаж	**честота**	**мощност**
230V	50Hz	35W

Максимален дебит на вентилатора (F): 20.40m^3 / min
Входна мощност на вентилатора (P): 33,18W
Максимален дебит (SV): 0,61 (m^3 / min) / W
Стандарт за измерване на стойността на услугата: (EU) No 206/2012 + (EU) 2016/2282 IEC 60879:1986/COR1:1992 EN 50564:2011 EN 60704-2-7:1998 EN 60704-1:2010+A11:2012
Консумация на енергия в режим на готовност (P_{SB}): 0.00W
Ниво на звукова мощност на вентилатора (L_{WA}): 53,2 dB (A)
Максимална скорост на въздуха (c): 2,60 метра / сек
Сезонно потребление на електроенергия (Q): 10,60 kWh / a

Във връзка с изхвърлянето на стари електрически и електронни уреди (приложимо в Европейския съюз и други европейски страни с разделно събиране на отпадъци)

Този знак, намиращ се върху уреда или опаковката му, означава ,че този продукт не трябва да бъде изхвърлен заедно с обикновените битови отпадъци, а трябва да бъде предаден в предназначените за тази цел пунктове за рециклиране. Правилното рециклиране помага за опазването на околната среда. За повече информация във връзка с рециклирането на продукта се обърнете към съответните служби във Вашето Кметство или Община.

ДЕКЛАРАЦИЯ ЗА СЪОТВЕТСТВИЕ

С това „Сингер Аплайансес България" ООД заявява, че този продукт отговаря на изискванията на по-долу изброените европейски директиви:
EMC директива: 2014/30 / EC
LVD - Директива за ниско напрежение: 2014/35 / EC
ROHS директива: 2011/65 / EC

NOTES

SINGER®

G. E. DIMITRIOU S.A.
6 KIFISSOU STR., 122 42 EGALEO, ATHENS, GREECE
T: +30 210 5386400, +30 210 5138141
Γ. Ε. ΔΗΜΗΤΡΙΟΥ Α.Ε.Ε.
ΚΗΦΙΣΟΥ 6, 122 42 ΑΙΓΑΛΕΩ, ΑΘΗΝΑ
T: 210 5386400, 210 5138141

VELANIS APPLIANCES A.E.
ΣΕΡΒΙΣ & ΑΝΤΑΛΛΑΚΤΙΚΑ
ΔΥΡΡΑΧΙΟΥ 62, 104 43 ΣΕΠΟΛΙΑ
T: 210 5135874, 210 5139517

“СИНГЕР АПЛАЙАНСЕС БЪЛГАРИЯ” ООД
ЕИК 203032592
ГР. СОФИЯ 1407, БУЛ. „ЧЕРНИ ВРЪХ” 80-82, ЕТ. 3, АП. 14
ТЕЛ. 02 962 04 44 ФАКС 02 868 34 93

www.singer.gr
www.singer.bg