SINGER®

VC-18702810B

Vacuum cleaner
Ηλεκτρική σκούπα
Електрическа прахосмукачка

GB **INSTRUCTION MANUAL**
GR **ΒΙΒΛΙΟ ΟΔΗΓΙΩΝ**
BG **ИНСТРУКЦИИ ЗА ЕКСПЛОАТАЦИЯ**

SAFETY INSTRUCTIONS

When using your vacuum, basic safety precautions should always be observed, including the following:

1. Check if the voltage indicated on the appliance corresponds to the local mains voltage before you connect the appliance.
2. Do not use with damaged cord or plug. Do not use vacuum cleaner if it has been dropped or damaged, left outdoor or dropped into water. Return appliance to a SINGER service center for examination repair or adjustment.
3. Do not use the machine without properly fitted the filters.
4. Do not leave vacuum cleaner unattended when it is plugged in.
5. Unplug from outlet when not in use and before pulling filters out.
6. To avoid the risk of electric shock do not use outdoors or on wet surfaces.
7. Do not allow children to use as a toy. Close attention is necessary when used near children.
8. Use only as described in this manual. Use only manufacturer's recommended attachments.
9. Do not pull or carry by cord. Do not use the cord as a handle. Do not close a door on cord or pull cord around sharp edges or corners. Do not run appliance over cord. Keep cord away from heated surfaces.
10. Do not unplug by pulling on cord. To unplug, grasp the plug, not the cord.
11. Do not handle plug or vacuum cleaner with wet hands.
12. Do not put any objects into air openings. Do not use with any air openings blocked and do not restrict airflow. Keep all openings free of dust, lint, hair, and anything that may reduce airflow.
13. Do not pick up hard or sharp objects such as glass, nails, screws, coins, etc.

14. Do not pick up anything that it is burning or smoking such as hot ashes, cigarette or matches.
15. Turn off all controls before plugging or unplugging vacuum cleaner.
16. Use extra care when vacuuming on stairs.
17. Do not pick up toxic material (chlorine bleach, ammonia, drain cleaner, etc.)
18. Do not use to pick up flammable or combustible liquids, such as gasoline, or use in areas where they may be present.
19. Keep hair, loose clothing, fingers and all parts of the body away from openings and moving parts.
20. Always unplug this appliance before connecting or disconnecting vacuum flexible hose.
21. Do not allow plug to whip when rewinding.
22. Use only on dry, indoor surfaces.
23. Store your appliance indoor in a cool, dry area.
24. Do not immerse the machine into water or other liquids.
25. Do not use the cleaner to clean your pets or any animal.
26. Keep your face (eyes, ear, mouth, etc.) away from the openings, when the vacuum is turned on.
27. All repairs must be carried out by an authorized SINGER service center.
28. Use only original dust bag, original filters and original accessories from your local SINGER dealer. Use of unauthorized dust bags and filters will void the warranty.
29. The appliance may be used by children over the age of 8 years and by persons with reduced physical, sensory or mental capacity or by persons with a lack of experience or knowledge if they are supervised or have been instructed on the safe use of the appliance and they have understood the potential dangers of using the appliance.
30. Children must never play with the appliance.

31. Cleaning and user maintenance must never be carried out by children without supervision.
32. Plastic bags and films must be kept out of the reach of children before disposal. Risk of suffocation.

IMPORTANT SAFETY INSTRUCTIONS

1. This appliance is for household only. Only dry surfaces should be vacuumed. Do not vacuum building materials. The manufacturer cannot be held responsible for damage caused by noncompliance with the “Safety Instructions” and the warranty will automatically be voided.
2. Do not vacuum toner dust. Toner, such as that used in printers and photocopiers, can conduct electricity.
3. To avoid danger of suffocation, keep packaging material (plastic bags, box etc) away from babies and children.
4. The partial or total non-respect of the safety instructions in the present instruction manual will automatically release Singer of any type of responsibility in case of malfunction of the machine or injuries to persons or animals.
5. In case of manipulation, repairing or any modification of the machine made by unqualified persons or in case of improper use, the guarantee will be automatically cancelled.

SERVICE & REPAIR

1. For service or repair under warranty, please contact the authorized service company that is mentioned on the guarantee card that accompanies the product.
2. Do not operate any product with a damaged cord or plug. If the supply cord is damaged, return the appliance to a SINGER service center for examination repair or adjustment. Do not attempt to dismantle any part of the appliance. This should only be done at an authorized SINGER service centre.
3. The partial or total non-respect of the safety instructions in the present

instruction manual will automatically release Singer of any type of responsibility in case of malfunction of the machine or injuries to persons or animals.

4. In case of manipulation, repairing or any modification of the machine made by unqualified persons or in case of improper use, the guarantee will be automatically cancelled.

SAVE THESE INSTRUCTIONS
For household use only.

PARTS DESCRIPTION

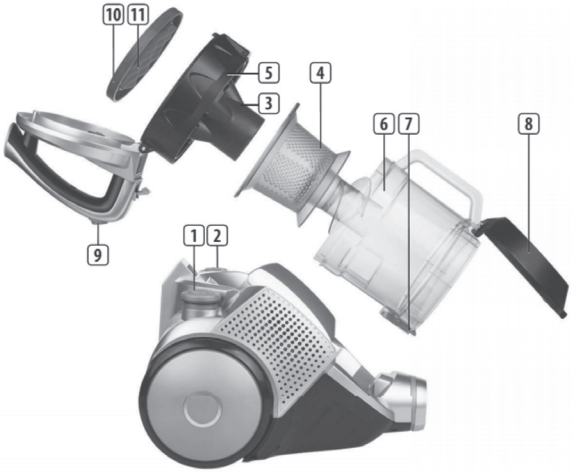

1. On/off switch / Power regulating switch
2. Cord rewind button
3. Filter holder button
4. Filter
5. Filter cover
6. Dust compartment
7. Dust compartment opening button
8. Dust compartment cover
9. Dust compartment release button
10. Inlet sponge filter cover
11. Inlet sponge filter

HEPA filter is installed on the bottom base

BEFORE THE FIRST USE

- Take the appliance and accessories out the box. Remove the stickers, protective foil or plastic from the device.
- Place the hose in the vacuum cleaner and turn it clockwise to secure (to release the hose turn it anti-clockwise to unsecure). Place the other side of the hose into the tube.
- Only use the device if all the filters included the dust compartment are placed properly. A damaged or improperly installed filter or dust compartment may damage the unit.

USE

- Connect the different nozzle tools/floor brush to the tube for different cleaning purposes. The floor brush has two positions for floor/carpet surfaces. The combo nozzle is for narrow surfaces.
- Turn on the appliance: hold the plug and pull out the cord, then insert the plug into the power socket. Make sure that the power supply corresponds to the required power mentioned on the rating label. Press the on/off switch pedal (1) to turn on the power.
- The high power of the vacuum cleaner may cause that the floor brush will be sucked to the surface. When this happens please choose a lower sucking power.
- Turn off the appliance: after use, press the on/off switch pedal (1), the appliance is turned off. Pull the plug out of the power socket, press the cord rewinding pedal (2), the power cord will be drawn in.
- To move the appliance from room to room, unplug and carry it by using the handle. Never pull the appliance by its cord when moving.

CLEANING AND MAINTENANCE

The plug must be removed from the power socket before any maintenance or replacement.

Cleaning the dust compartment

- Press the dust compartment release button (9) and pull out the dust compartment (6) to remove the dust compartment from the base.

• Now you will be able to clean the vacuum cleaner:
Press the dust container opening button (7) to empty the dust compartment.

Cleaning the filters

• Open the inlet sponge filter cover (10) and take out the inlet sponge filter (11). Rinse the inlet sponge filter (11) under a warm tap. Please make sure the filter is completely dry before re-install.
• Open the filter cover (5) by pressing the filter holder button (3) and take out the sponge filter. Rinse the sponge filter under a warm tap, please make sure the filter is completely dry before re-install.

Cleaning the appliance

- Disconnect the appliance from the mains and let it cool before undertaking any cleaning task.
- Clean the equipment with a damp cloth with a few drops of washing-up liquid and then dry.
- Do not use solvents, or products with an acid or base pH such as bleach, or abrasive products, for cleaning the appliance.
- Do not submerge the appliance in water or any other liquid, or place it under a running tap.

Disposal of old Electrical & Electronic Equipment (Applicable in the European Union and other European countries with separate collection systems).

This symbol on the product or on its packaging indicates that this product shall not be treated as household waste. Instead it shall be handed over to the applicable collection point for the recycling of electrical and electronic equipment. By ensuring this product is disposed of correctly, you will help prevent potential negative consequences for the environment and human health, which could otherwise be caused by inappropriate waste handling of this product. The recycling of materials will help to conserve natural resources. For more detailed information about recycling of this product, please contact your local city office, your household waste disposal service or the shop where you purchased the product.

ΟΔΗΓΙΕΣ ΑΣΦΑΛΕΙΑΣ

Όταν χρησιμοποιείτε την σκούπα, βασικά μέτρα προφύλαξης θα πρέπει να ακολουθούνται, συμπεριλαμβανομένων και των ακολούθων:

1. Ελέγξτε εάν η τάση που αναφέρεται στη βάση της συσκευής ανταποκρίνεται στην τοπική τάση πριν την συνδέσετε στο ρεύμα.
2. Μη την χρησιμοποιείτε εάν το καλώδιο ή το φις είναι χαλασμένα. Μην χρησιμοποιείτε την συσκευή εάν έχει πέσει κάτω, έχει υποστεί βλάβη, έχει παραμείνει σε εξωτερικό χώρο ή έχει βραχεί. Επισκεφτείτε ένα εξουσιοδοτημένο κατάστημα σέρβις της SINGER για έλεγχο ή επισκευή.
3. Μην χρησιμοποιείτε την συσκευή αν δεν έχετε τοποθετήσει σωστά τα φίλτρα.
4. Μην αφήνετε την συσκευή αφύλακτη όταν είναι συνδεδεμένη με το ρεύμα.
5. Αποσυνδέστε τη συσκευή από το ρεύμα όταν δεν χρησιμοποιείται και πριν αφαιρέσετε τα φίλτρα.
6. Για να αποφευχθεί ο κίνδυνος ηλεκτροπληξίας μην την χρησιμοποιείτε σε εξωτερικούς χώρους ή σε βρεγμένες επιφάνειες.
7. Μην την χρησιμοποιείτε ως παιχνίδι. Μην αφήνετε τα παιδιά κοντά στην συσκευή χωρίς επίβλεψη.
8. Χρησιμοποιείστε τη μόνο σύμφωνα με τις περιγραφές που εμφανίζονται σε αυτό το εγχειρίδιο. Χρησιμοποιείστε μόνο τα εξαρτήματα που συνιστά ο κατασκευαστής.
9. Μην τραβάτε ή μεταφέρετε τη συσκευή από το καλώδιο. Μην χρησιμοποιείτε το καλώδιο ως χερούλι. Μην τραβάτε το καλώδιο γύρω από γωνίες, μην το μαγκώνετε σε πόρτες και μην το πατάτε. Κρατήστε το καλώδιο μακριά από θερμαινόμενες επιφάνειες.
10. Για να την αποσυνδέσετε από το ρεύμα, τραβήξτε από το

φις και όχι από το καλώδιο.

11. Μην ακουμπάτε το φις ή την συσκευή με βρεγμένα χέρια.
12. Μην τοποθετείτε αντικείμενα στα ανοίγματα εξαερισμού. Μη την χρησιμοποιείτε ενώ κάποιο από τα ανοίγματα εξαερισμού είναι μπλοκαρισμένο και μην εμποδίζετε την ροή του αέρα. Κρατήστε όλα τα ανοίγματα ελεύθερα από σκόνες, χνούδια, τρίχες, και οτιδήποτε άλλο μπορεί να μειώσει την ροή του αέρα.
13. Μην περισυλλέγετε αιχμηρά αντικείμενα όπως βελόνες, βίδες, νομίσματα, κομμάτια γυαλιού κλπ
14. Μην περισυλλέγετε οτιδήποτε καίγεται ή βγάζει καπνό, όπως τσιγάρα, σπίρτα ή καυτές στάχτες.
15. Θέστε εκτός λειτουργία τη συσκευή πριν την συνδέσετε ή την αποσυνδέσετε από το ρεύμα.
16. Ιδιαίτερη προσοχή πρέπει να δοθεί όταν σκουπίζετε σε σκάλες.
17. Μην περισυλλέγετε τοξικά υλικά (χλωρίνη, αμμωνία, καθαριστικά, κλπ.).
18. Μην περισυλλέγετε εύφλεκτα υγρά και οποιοδήποτε άλλο υγρό, όπως βενζίνη, ή μην χρησιμοποιείτε τη συσκευή σε περιοχές όπου μπορεί να υπάρχουν αυτά τα υλικά.
19. Κρατήστε μακριά από τα ανοίγματα εξαερισμού και τα κινούμενα μέρη όλα τα μέρη του σώματος, όπως μαλλιά, ρουχισμό, δάχτυλα.
20. Πάντοτε να αποσυνδέετε τη συσκευή από το ρεύμα πριν συνδέσετε ή αποσυνδέσετε τον ελαστικό σωλήνα.
21. Μην αφήνετε το καλώδιο ελεύθερο όταν μαζεύετε.
22. Χρησιμοποιείστε τη μόνο σε στεγνές εσωτερικές επιφάνειες.
23. Αποθηκεύεστε τη συσκευή σε ένα δροσερό, στεγνό μέρος.

24. Μην βυθίζετε τη συσκευή σε νερό ή άλλα υγρά.
25. Μην χρησιμοποιείτε τη συσκευή για να καθαρίστε τα κατοικίδια σας ή άλλα ζώα.
26. Κρατήστε το πρόσωπό σας (μάτια, αυτιά, στόμα, κλπ.) μακριά από τα ανοίγματα, το πέλμα ή τον σωλήνα όταν η συσκευή είναι σε λειτουργία.
27. Όλες οι επισκευές θα πρέπει να γίνονται σε εξουσιοδοτημένα καταστήματα σέρβις της SINGER.
28. Χρησιμοποιείστε μόνο γνήσιες σακούλες σκόνης, γνήσια φίλτρα και γνήσια εξαρτήματα SINGER. Η χρήση μη γνήσιων σακουλών σκόνης και φίλτρων ακυρώνει την εγγύηση.
29. Η συσκευή μπορεί να χρησιμοποιηθεί από παιδιά από 8 χρονών και πάνω και από άτομα με μειωμένες σωματικές, αισθητήριες ή διανοητικές ικανότητες ή έλλειψη εμπειρίας και / ή γνώσεων, όταν επιτηρούνται ή έχουν ενημερωθεί σχετικά με την ασφαλή χρήση της συσκευής και έχουν κατανοήσει τους υπάρχοντες κατά τη χρήση κινδύνους.
30. Τα παιδιά δεν επιτρέπεται να παίζουν με τη συσκευή.
31. Ο καθαρισμός και η συντήρηση μέσω χρήστη δεν επιτρέπεται να εκτελείται από παιδιά χωρίς επιτήρηση.
32. Οι πλαστικές σακούλες και οι μεμβράνες πρέπει να φυλάγονται μακριά από μικρά παιδιά και να αποσύρονται. Υπάρχει κίνδυνος ασφυξίας!

ΕΙΔΙΚΕΣ ΟΔΗΓΙΕΣ ΑΣΦΑΛΕΙΑΣ

1. Η χρήση της συσκευής είναι για οικιακή χρήση σε στεγνές επιφάνειες. Δεν επιτρέπεται να χρησιμοποιείται για την περισυλλογή οικοδομικών υλικών. Αν δεν τηρηθούν οι συστάσεις αυτές, για οτιδήποτε συμβεί, πλήρη ευθύνη φέρει ο χειριστής και επιπλέον ακυρώνεται αυτόματα η εγγύηση.

2. Μην επιχειρήσετε να σκουπίσετε σκόνη από toner. Η σκόνη από toner που χρησιμοποιούνται πχ. για εκτυπωτές ή φωτοαντιγραφικά μηχανήματα μπορεί να παρουσιάσει ηλεκτρική αγωγιμότητα. Εκτός τούτου, είναι πιθανόν να μην φιλτραριστεί από τα φίλτρα της σκούπας και να επιστρέψει στον αέρα του δωματίου, μέσω του μοτέρ.
3. Για να αποφύγετε το κίνδυνο πνιγμού από ασφυξία, κρατήστε τα υλικά συσκευασίας (πλαστικές σακούλες, κουτιά κτλ.) μακριά από μωρά και παιδιά.
4. Η μη τήρηση αυτών των κανονισμών και υποδείξεων που περιγράφονται στο παρόν εγχειρίδιο απαλλάσσει τη Singer από κάθε ευθύνη σε περίπτωση κακής λειτουργίας ή πρόκλησης βλάβης σε άτομα, ζώα, κλπ.
5. Η κακή χρήση ή παρέμβαση από το χρήστη που δεν επιτρέπονται, ακυρώνουν αυτομάτως την εγγύηση του προϊόντος.

ΣΥΝΤΗΡΗΣΗ & ΕΠΙΣΚΕΥΗ

1. Για συντήρηση ή επισκευή εντός εγγύησης, παρακαλούμε επικοινωνήστε με τα στοιχεία της εταιρίας service που αναφέρονται στο φύλλο εγγύησης που συνοδεύει το προϊόν.
2. Μην λειτουργείτε τη συσκευή με φθαρμένο καλώδιο ή πρίζα, εάν το προϊόν δυσλειτουργεί ή έχει πέσει ή έχει υποστεί βλάβη με οποιονδήποτε τρόπο. Θα πρέπει να απευθυνθείτε σε ένα Εξουσιοδοτημένο Κατάστημα Σέρβις της SINGER ή να επικοινωνήσετε με το Κέντρο Εξυπηρέτησης Πελατών της SINGER. Μην επιχειρήσετε να αποσυναρμολογήσετε οποιοδήποτε εξάρτημα της συσκευής. Αυτό μπορεί να γίνει μόνο από ένα Εξουσιοδοτημένο Κατάστημα Σέρβις της SINGER.
3. Η μη τήρηση αυτών των κανονισμών και υποδείξεων που περιγράφονται στο παρόν εγχειρίδιο απαλλάσσει τη Singer από κάθε ευθύνη σε περίπτωση κακής λειτουργίας ή πρόκλησης βλάβης σε άτομα, ζώα, κλπ.
4. Η κακή χρήση ή παρέμβαση από το χρήστη που δεν επιτρέπονται, ακυρώνουν αυτομάτως την εγγύηση του προϊόντος.

ΦΥΛΑΞΤΕ ΑΥΤΕΣ ΤΙΣ ΟΔΗΓΙΕΣ
Για οικιακή χρήση μόνο

ΜΕΡΗ ΤΗΣ ΣΥΣΚΕΥΗΣ

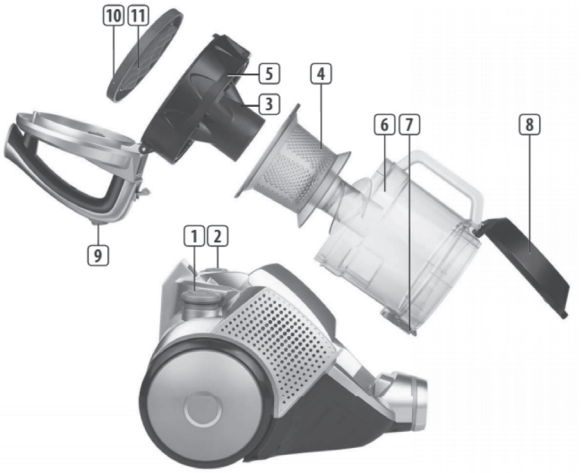

1. Πλήκτρο λειτουργίας On/ off /Πλήκτρο ρύθμισης ισχύος
2. Πλήκτρο αυτόματης περιτύλιξης καλωδίου
3. Διακόπτης στήριξης φίλτρου
4. Φίλτρο
5. Κάλυμμα φίλτρου
6. Δοχείο συλλογής σκόνης
7. Διακόπτης ανοίγματος του δοχείου σκόνης
8. Κάλυμμα δοχείου συλλογής σκόνης
9. Διακόπτης απελευθέρωσης του δοχείου σκόνης
10. Κάλυμμα φίλτρου εισόδου αέρα
11. Φίλτρο εισόδου αέρα

Το φίλτρο HEPA είναι εγκατεστημένο στην κάτω βάση

ΠΡΙΝ ΤΗΝ ΠΡΩΤΗ ΧΡΗΣΗ

- Βγάλτε τη συσκευή και τα αξεσουάρ έξω από το κουτί. Αφαιρέστε τυχόν προστατευτικά αυτοκόλλητα, ταινίες και πλαστικά μέρη από τη συσκευή.
- Τοποθετήστε τον ελαστικό σωλήνα στην ηλεκτρική σκούπα και γυρίστε τον δεξιόστροφα για να ασφαλίσει (για να απελευθερώσετε τον ελαστικό σωλήνα από την σκούπα, γυρίστε τον αριστερόστροφα για να απασφαλίσει). Εφαρμόστε την άλλη άκρη του στον τηλεσκοπικό σωλήνα.
- Χρησιμοποιείτε τη συσκευή μόνο εάν βεβαιωθείτε ότι όλα τα φίλτρα που περιλαμβάνονται στο δοχείο σκόνης είναι σωστά τοποθετημένα. Ένα κατεστραμμένο ή λάθος τοποθετημένο φίλτρο ή δοχείο σκόνης θα προκαλέσει βλάβη στη συσκευή.

ΤΡΟΠΟΣ ΧΡΗΣΗΣ

- Συνδέστε κάποιο από τα ακροφύσια ή το πέλμα δαπέδου στον τηλεσκοπικό σωλήνα ανάλογα με την επιφάνεια που θέλετε να καθαρίσετε. Το πέλμα δαπέδου διαθέτει δύο διαφορετικές θέσεις: μία για σκληρά δάπεδα και μία για χαλιά. Το ακροφύσιο 2 σε 1 είναι για στενές επιφάνειες.
- Θέστε σε λειτουργία τη συσκευή: κρατήστε το φις και τραβήξτε προς τα έξω το καλώδιο, έπειτα τοποθετήστε το φις στην πρίζα. Βεβαιωθείτε ότι η παροχή ρεύματος αντιστοιχεί στην απαιτούμενη ισχύ που αναφέρεται στην ετικέτα.

  Πιέστε το πλήκτρο λειτουργίας on/off (1) για να θέσετε σε λειτουργία την συσκευή.
- Η υψηλή ισχύς της ηλεκτρικής σκούπας μπορεί να προκαλέσει την αναρρόφηση της βούρτσας δαπέδου στην επιφάνεια. Σε αυτή την περίπτωση συνιστάται να χρησιμοποιήσετε χαμηλότερη ισχύ.
- Μετά τη χρήση, πιέστε το πλήκτρο on/off (1) και θα τερματιστεί η λειτουργία της συσκευής. Τραβήξτε το καλώδιο από την πρίζα, πιέστε το πλήκτρο αυτόματης περιτύλιξης καλωδίου (2) και το καλώδιο θα τραβηχτεί μέσα.
- Για να μεταφέρετε τη συσκευή μεταξύ των δωματίων, αποσυνδέστε την από την πρίζα και μετακινήστε την χρησιμοποιώντας τη χειρολαβή. Μην τραβάτε ποτέ τη συσκευή από το καλώδιο κατά τη μετακίνηση.

ΚΑΘΑΡΙΣΜΟΣ ΚΑΙ ΣΥΝΤΗΡΗΣΗ

Το καλώδιο πρέπει να αφαιρείται από την πρίζα ρεύματος πριν οποιαδήποτε συντήρηση ή αντικατάσταση.

Καθαρισμός του δοχείου σκόνης

- Πατήστε το διακόπτη απελευθέρωσης του δοχείου σκόνης (9) και τραβήξτε προς τα έξω το δοχείο συλλογής σκόνης (6) για να αφαιρέσετε το δοχείο σκόνης από τη βάση.
- Τώρα θα μπορείτε να καθαρίσετε την ηλεκτρική σκούπα:

Πατήστε το διακόπτη ανοίγματος του δοχείου σκόνης (7) για να αδειάσετε το δοχείο της σκόνης.

Καθαρισμός των φίλτρων

- Ανοίξτε το κάλυμμα του φίλτρου εισόδου αέρα (10) και αφαιρέστε το φίλτρο εισόδου αέρα (11). Ξεπλύνετε το Φίλτρο εισόδου αέρα (11) με ζεστό νερό. Βεβαιωθείτε ότι το φίλτρο είναι εντελώς στεγνό πριν το εγκαταστήσετε ξανά.
- Ανοίξτε το κάλυμμα του φίλτρου (5) πιέζοντας το διακόπτη στήριξης φίλτρου (3) και αφαιρέστε το φίλτρο σφουγγαριού. Ξεπλύνετε το φίλτρο σφουγγαριού με ζεστό νερό, βεβαιωθείτε ότι το φίλτρο είναι εντελώς στεγνό πριν το εγκαταστήσετε ξανά.

Καθαρισμός της συσκευής

- Αποσυνδέστε τη συσκευή από την πρίζα και αφήστε την να κρυώσει πριν προβείτε σε οποιοδήποτε καθαρισμό της.
- Καθαρίστε το εξωτερικό τμήμα της συσκευής με ένα νωπό πανί στο οποίο θα έχετε ρίξει λίγες σταγόνες ήπιου απορρυπαντικού. Σκουπίστε με ένα στεγνό πανί.
- Μη χρησιμοποιείτε διαλυτικά ή ισχυρά προϊόντα καθαρισμού με πιθανή διαβρωτική δράση για να καθαρίσετε την ηλεκτρική σκούπα.
- Μη βυθίζετε την ηλεκτρική σκούπα σε νερό ή άλλο υγρό και μην την τοποθετείτε κάτω από τη βρύση.

Αποκομιδή Παλαιού Ηλεκτρικού & Ηλεκτρονικού Εξοπλισμού (Ισχύει στην Ευρωπαϊκή Ένωση και άλλες Ευρωπαϊκές χώρες με συστήματα επιλεκτικής συλλογής απορριμμάτων).

Το σύμβολο αυτό επάνω στο προϊόν ή στη συσκευασία του σημαίνει ότι το προϊόν δεν πρέπει να πεταχτεί μαζί με τα οικιακά απορρίμματα αλλά πρέπει να παραδοθεί σε ένα κατάλληλο σημείο συλλογής ηλεκτρικού και ηλεκτρονικού υλικού προς ανακύκλωση. Εξασφαλίζοντας τη σωστή αποκομιδή του προϊόντος βοηθάτε στην πρόληψη πιθανών αρνητικών επιπτώσεων στο περιβάλλον και την υγεία. Η ανακύκλωση των υλικών θα βοηθήσει στην εξοικονόμηση φυσικών πόρων. Για περισσότερες πληροφορίες σχετικά με την ανακύκλωση αυτού του προϊόντος, παρακαλούμε επικοινωνήστε με τις υπηρεσίες καθαριότητας του δήμου σας ή το κατάστημα όπου αγοράσατε το προϊόν.

ИНСТРУКЦИИ ЗА БЕЗОПАСНОСТ

Когато използвате вашата прахосмукачка, съблюдавайте основните правила за безопасност, включващи следното:

1. Преди да включите уреда, проверете дали напрежението посочено на уреда, отговаря на местното напрежение.
2. Не използвайте с наранен кабел или щепсел. Не използвайте прахосмукачката ако е изпускана, или повредена, излагана на открито или изпускана във вода. Върнете уреда в сервиз на SINGER за изпробване, ремонт или регулиране.
3. Не използвайте машината без торба за прах и без правилно поставени филтри.
4. Не оставяйте прахосмукачката без надзор, когато е включена в контакта.
5. Изключете я от захранването, когато не работи и преди да извадите филтрите.
6. За да избегнете токов удар не използвайте на открито или върху мокри повърхности.
7. Не разрешавайте на децата да я използват като играчка. Необходимо е внимание, когато се използва в близост до деца.
8. Използвайте само по описанията в инструкцията. Използвайте само с приставки препоръчани от производителя.
9. Не дърпайте и не носете от кабела. Не използвайте кабела като дръжка. Не затваряйте вратата през кабела и не го дърпайте покрай остри краища или ъгли. Не издърпвайте кабела на уреда повече от определеното. Пазете кабела от нагорещи повърхности.
10. Не изключвайте посредством издърпване на кабела. За да изключите издърпайте от щепсела, а не от кабела.
11. Не дръжте щепсела или прахосмукачката с мокри ръце.

12. Не поставяйте никакви предмети в отворите за въздух. Не използвайте ако отворите за въздух са блокирани и не ограничавайте въздушния поток. Дръжте всички отвори свободни от прах, влакна, косми и всичко, което може да ограничи въздушния поток.
13. Не събирайте твърди или остри предмети като стъкло, гвоздеи, пирони, монети и др.
14. Не събирайте нищо, което гори или пуши като гореща пепел, цигари или кибритени клечки.
15. Изключете всички копчета преди включване или изключване на прахосмукачката.
16. Бъдете по-внимателни, когато почиствате стълбище.
17. Не събирайте токсични материали (белина, амоняк, препарати за отпушване на канали и др.)
18. Не използвайте да събирате лесно запалими или горими течности, като бензин или използването на места, където могат да присъстват.
19. Пазете косата, свободното облекло, пръстите и всички части от тялото далеч от отворите и движещите се части.
20. Винаги изключвайте уреда преди свързването или отделянето на гъвкавия маркуч.
21. Не позволявайте на щепсела да се удря, когато прибирате кабела.
22. Използвайте само върху сухи повърхности и на закрито.
23. Съхранявайте уреда си в закрито и сухо помещение.
24. Не потапяйте машината във вода или други течности.
25. Не използвайте прахосмукачката да почиствате домашните си любимци или каквито и да е животни.
26. Пазете лицето си (очите, ушите, устата и др.) далече от отворите, когато прахосмукачката е включена.
27. Всички ремонти трябва да се извършват от оторизиран сервизен център на SINGER.

28. Използвайте само оригинални торби за прах, оригинални филтри и оригинални принадлежности от вашия местен търговец на SINGER.
29. Уредът може да се използва от деца на възраст над 8 години и от лица с ограничени физически, сетивни или умствени способности, или от лица с липса на опит или познания, ако те са под надзор или са инструктирани за безопасно използване на уреда и те са разбрали за потенциалните опасности на използване на уреда.
30. Децата никога не трябва да си играят с уредът.
31. Почистването и поддръжката никога не трябва да се извършват от деца без надзор.
32. Найлоновите торбички и филми трябва да се съхраняват на място недостъпно за деца, преди да ги изхвърлите. Риск от задушаване.

ПРЕПОРЪКИ ЗА БЕЗОПАСНОСТ

1. Този уред е предназначен само за домашно ползване. Трябва да се почистват с прахосмукачката само сухи повърхности. Не почиствайте строителни материали. Производителят не носи отговорност за щети, причинени от неспазване на "Инструкции за безопасност" и гаранцията автоматично се анулира.
2. Не почиствайте тонер прах, като тези използвани в принтери и копирни машини, може да провежда електричество.
3. За да избегнете опасността от задушаване, пазете опаковъчни материали (найлонови торбички, кутия и т.н.) далеч от бебета и деца.
4. Частично или пълно неспазване на инструкциите за безопасност в настоящото ръководство за употреба,

автоматично ще освободи SINGER от всякакъв вид отговорност в случай на повреда на машината или наранявания на хора или животни.

5. В случай на манипулиране, ремонт или изменение на машината, направена от неквалифицирани лица, или в случай на неправилна употреба, гаранцията ще бъде автоматично анулирана

СЕРВИЗ и ПОДДРЪЖКА

1. За сервизно обслужване или ремонт в гаранция, моля свържете се с оторизиран сервиз на SINGER , който е упоменат в гаранционната карта, която придружава продукта.
2. Не използвайте продукта с повреден кабел или щепсел. Ако захранващият кабел е повреден, върнете уреда в SINGER сервиз за ремонт или корекция. Не се опитвайте да разглобявате всяка част на уреда. Това трябва да става само в оторизиран SINGER сервизен център.
3. Частично или пълно неспазване на инструкциите за безопасност в настоящото ръководство за употреба, автоматично ще освободи SINGER на всякакъв вид отговорност в случай на повреда на машината или наранявания на хора или животни.
4. В случай на манипулиране, ремонт или изменение на машината, направена от неквалифицирани лица или в случай на неправилна употреба, гаранцията ще бъде автоматично анулирана.

ЗАПАЗЕТЕ ТЕЗИ ИНСТРУКЦИИ
САМО ЗА ДОМАШНА УПОТРЕБА!

ОПИСАНИЕ НА ЧАСТИТЕ НА УРЕДА

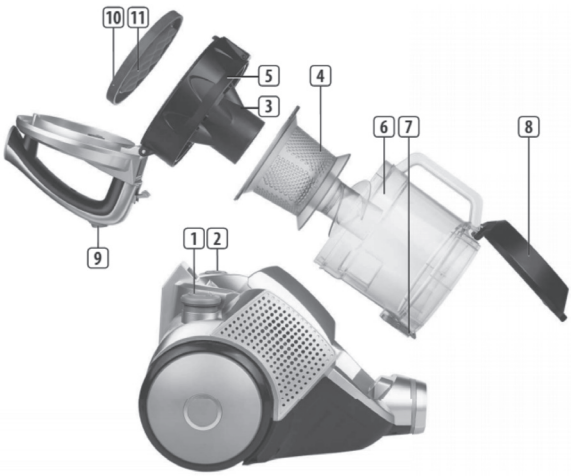

1. On/off бутон / Бутон за регулиране на мощността
2. Бутон за прибиране на кабела
3. Бутон за държача на филтъра
4. Филтър
5. Капак на филтъра
6. Контейнер за прах
7. Бутон за отваряне контейнера за прах
8. Капак на контейнера за прах
9. Бутон за освобождване контейнера за прах
10. Капак за филтър за входящ въздух
11. филтър за входящ въздух

HEPA филтърът е инсталиран в долната основа

ПРЕДИ ДА ИЗПОЛЗВАТЕ УРЕДА ЗА ПЪРВИ ПЪТ

- Извадете уреда и аксесоарите от кутията. Отстранете стикерите, предпазното фолио и найлоните от уреда.
- Поставете маркуча в отвора и го натиснете докато щракне. Свържете противоположната страна на маркуча с телескопичната тръба.

- Използвайте прахосмукачката само ако всички филтри и торбата за прах са поставени правилно. Повреден или неправилно поставен филтър или торба за прах могат да повредят уреда.

УПОТРЕБА

- Свържете приставките или четката за под с телескопичната тръба, за да почистите различни повърхности. Четката за под е полезна за ежедневно почистване на килими и твърди настилки.
- Включване на уреда: издърпайте достатъчна дължина от кабела и включете към захранването. Уверете се, че волтажа на уреда отговаря на стандартите на електрическата мрежа. Натиснете бутона ON/OFF за да включите уреда.
- Високата мощност на прахосмукачката може да предизвика трудно придвижване на четката за под. Когато това се случи, намалете мощността на работа с уреда.
- Изключване на уреда: след употреба, натиснете on/off бутона и уреда ще се изключи. За да навиете захранващият кабел, натиснете бутона за навиване под дръжката на тялото с едната си ръка и водете кабела с другата, така че да не се получи камшично движение, което да доведе до повреда или нараняване.
- За да придвижите уреда от стая в стая, изключете кабела от захранването и пренесете прахосмукачката, използвайки дръжката за пренасяне. Никога не пренасяйте уреда, докато е включен в захранването.

ПОЧИСТВАНЕ И ПОДДРЪЖКА

Кабелът трябва да бъде изключен от захранването преди да бъде извършено почистване и поддръжка на уреда.

Почистване на праховото отделение

- Натиснете бутона за освобождаване на контейнера за прах (9) и издърпайте контейнера за прах (6), за да го от основата.
- Сега ще можете да почистите прахосмукачката:
  Натиснете бутона за отваряне на контейнера за прах (7), за да го изпразните.

Почистване на филтрите

• Отворете капака на филтър за входящ въздух филтъра (10) и извадете филтър за входящ въздух филтъра (11). Изплакнете филтър за входящ въздух филтъра (11) с топла течаща вода. Уверете се, че филтърът е напълно сух, преди да го инсталирате отново

• Отворете капака на филтъра (5), като натиснете бутона за държане на филтъра (3) и извадете дунапрененния филтър. Изплакнете филтъра под топла течаща вода, уверете се, че филтърът е напълно сух, преди да го инсталирате отново.

Почистване на уреда

- Изключете уреда от електрическата мрежа и го оставете да се охлади, преди да предприемете каквато и да е задача за почистване.
- Почистете уреда с влажна кърпа с няколко капки веро и след това подсушете.
- Да не се използват разтворители или продукти с киселина или на pH основа, такива като белина, или абразивни продукти при почистване на уреда.
- Не потапяйте уреда във вода или друга течност, не го поставяйте под течаща вода.

Във връзка със стари електрически и електронни уреди (приложимо в Европейския съюз и други европейски страни с разделно събиране на отпадъци)

Този знак, намиращ се върху уреда или опаковката му, означава ,че този продукт не трябва да бъде изхвърлен заедно с обикновените битови отпадъци, а трябва да бъде предаден в предназначените за тази цел пунктове за рециклиране. Правилното рециклиране помага за опазването на околната среда. За повече информация във връзка с рециклирането на продукта се обърнете към съответните служби във Вашето Кметство или Община.

SINGER®

SSM S.A.
6 KIFISSOU STR., 122 42 EGALEO, ATHENS, GREECE
T: +30 210 5386400, +30 210 5138141
SSM A.E.
ΚΗΦΙΣΟΥ 6, 122 42 ΑΙΓΑΛΕΩ, ΑΘΗΝΑ
T: 210 5386400, 210 5138141

VELANIS APPLIANCES A.E.
ΣΕΡΒΙΣ & ΑΝΤΑΛΛΑΚΤΙΚΑ
ΔΥΡΡΑΧΙΟΥ 62, 104 43 ΣΕΠΟΛΙΑ
T: 210 5135874, 210 5139517

“СИНГЕР АПЛАЙАНСЕС БЪЛГАРИЯ” ООД
ЕИК 203032592
ГР. СОФИЯ 1407, БУЛ. „ЧЕРНИ ВРЪХ” 80-82, ЕТ. 3, АП. 14
ТЕЛ. 02 962 04 44 ФАКС 02 868 34 93

www.singer.gr
www.singer.bg